SONY

4-564-088-**21** (1)

Vertical Grip

Manual de instruções
Οδηγίες λειτουργίας
Instrukcja obsługi
Návod na obsluhu
Használati útmutató

© 2014 Sony Corporation
Printed in China

http://www.sony.net/

4564088210

VG-C2EM

Printed on 70% or more rectcled paper using VOC (Volatile Organic Compound) -free vegetable oil based ink.

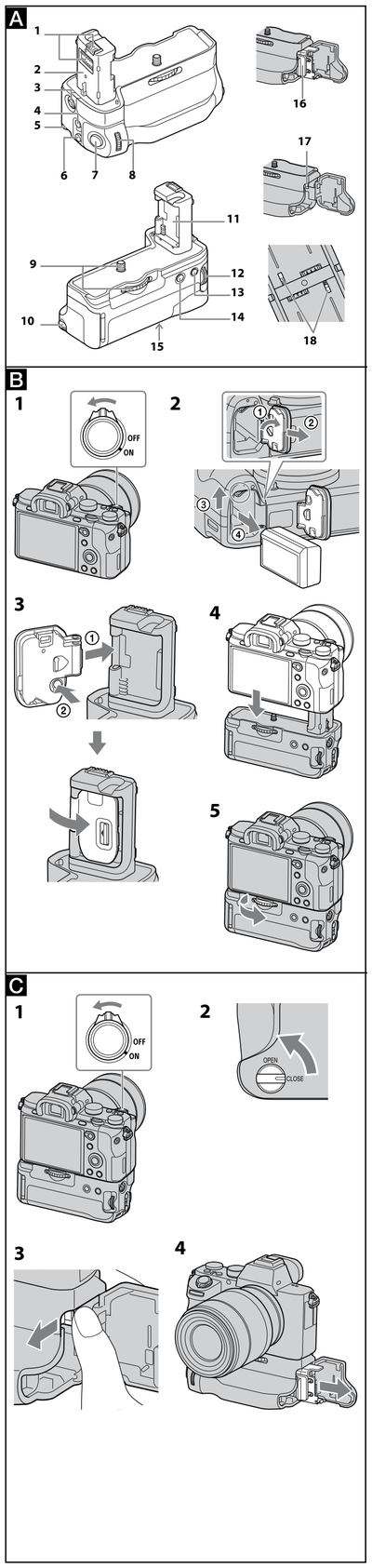

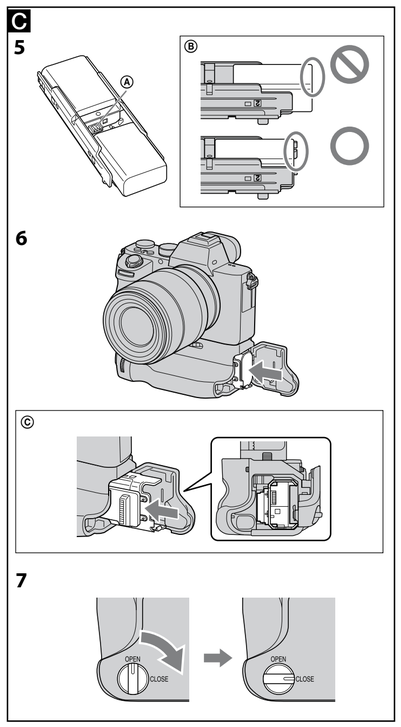

Português

Antes de utilizar o produto, leia este manual até ao fim e guarde-o para consultas futuras.

AVISO

Para reduzir o risco de incêndio ou choque eléctrico, não exponha a unidade à chuva ou à humidade.

Isole os contactos da bateria de lítio com fita adesiva para evitar um curto-circuito após a eliminação das baterias e cumpra as normas locais relativas à eliminação de baterias.

Mantenha as baterias ou outras peças que possam ser engolidas por crianças afastadas das mesmas. Contacte imediatamente um médico se um objecto for engolido.

Retire imediatamente as baterias e interrompa a utilização se...
- deixar cair o produto ou se este for sujeito a um impacto que deixe o seu interior exposto.
- o produto emitir um cheiro esquisito, calor ou fumo.

Não desmonte este produto. Pode ocorrer um choque eléctrico no caso de contacto com um circuito de alta voltagem existente no interior do produto.

ATENÇÃO

CUIDADO

Substitua a bateria apenas por uma do tipo especificado.
Se não o fizer, pode provocar um incêndio ou choque eléctrico.
Deite fora as baterias usadas de acordo com as instruções.

Para os clientes na Europa

Tratamento de Equipamentos Eléctricos e Electrónicos no final da sua vida útil (Aplicável na União Europeia e em países Europeus com sistemas de recolha selectiva de resíduos)
Este símbolo, colocado no produto ou na sua embalagem, indica que este não deve ser tratado como resíduo urbano indiferenciado. Deve sim ser colocado num ponto de recolha destinado a resíduos de equipamentos eléctricos e electrónicos. Assegurando-se que este produto é correctamente depositado, irá prevenir potenciais consequências negativas para o ambiente bem como para a saúde, que de outra forma poderiam ocorrer pelo mau manuseamento destes produtos. A reciclagem dos materiais contribuirá para a conservação dos recursos naturais. Para obter informação mais detalhada sobre a reciclagem deste produto, por favor contacte o município onde reside, os serviços de recolha de resíduos da sua área ou a loja onde adquiriu o produto.

< Nota para os clientes nos países que apliquem as Directivas da UE >

Fabricante: Sony Corporation, 1-7-1 Konan Minato-ku Tokyo, 108-0075 Japão
Para a conformidade dos produtos na EU: Sony Deutschland GmbH, Hedelfinger Strasse 61, 70327 Stuttgart, Alemanha

Notas sobre a Utilização

Para detalhes sobre os modelos de câmara compatíveis com esta unidade, visite o Web site da Sony da sua área ou consulte o seu revendedor Sony ou o serviço de assistência técnica local autorizado da Sony.
Apesar de esta unidade ter sido concebida para ser à prova de poeira e de salpicos, poderá não conseguir ser totalmente impermeável ao pó e aos salpicos.

Câmara

Apenas pode ser utilizada uma câmara de reflexo de lente única digital ILCE-7M2.

Baterias

Só pode utilizar as conjunto(s) da bateria "InfoLITHIUM"* NP-FW50.
Pode instalar duas baterias nesta unidade simultaneamente.
Outras baterias "InfoLITHIUM"* não podem ser utilizadas com esta unidade.

- Retire as conjunto(s) da bateria desta unidade quando guardar esta unidade por um período de tempo prolongado.
- Utilize sempre uma bateria autêntica da Sony com esta unidade. Carregue a bateria apenas com o carregador de bateria especificado.
- Esta unidade não possui a função de carregador de bateria. A(s) bateria(s) não podem ser carregadas através desta unidade.
- O(s) conjunto(s) da bateria instalados nesta unidade não podem ser carregados, mesmo que a unidade esteja instalada numa câmara que tenha função de carregamento.

*** O que é "InfoLITHIUM"?**
"InfoLITHIUM" é uma bateria de iões de lítio com capacidade para trocar dados com equipamentos electrónicos compatíveis sobre a carga respectiva. A Sony recomenda a utilização de uma bateria recarregável "InfoLITHIUM" com equipamentos electrónicos que apresentem a marca *InfoLITHIUM*.

Locais a evitar para utilização e armazenamento da unidade

Quer se encontre em utilização ou em armazenamento, não deixe a unidade num local onde fique exposta a:
- Temperaturas extremamente elevadas
  Não deixe a unidade num local onde fique exposta à luz solar directa; Evite locais como o tablier de veículos ou próximos de fontes de calor. O interior do veículo pode ficar extremamente quente se as janelas estiverem fechadas no Verão ou se o veículo se encontrar exposto à luz solar directa. A unidade pode ficar deformada ou avariada se deixada no interior de um veículo.
- Vibrações excessivas
- Electromagnetismo ou raios fortes
- Areia ou pó excessivos

Outras precauções

- Esta unidade foi concebida para uma utilização com temperaturas entre 0 °C e 40 °C.
- Quando utilizar esta unidade com um adaptador de montagem de objectiva, é possível que não possa fixar um tripé no orifício para parafuso de tripé do adaptador de objectiva. Se for o caso, fixe o tripé nesta unidade.
- Um aumento rápido e elevado da temperatura provoca a formação de condensação. Por isso, vede a unidade num saco plástico e retire o máximo de ar do interior do saco antes de tentar transportar esta unidade para um local interior, após ter estado exposta ao frio durante um período prolongado de tempo. Logo que a temperatura no saco tenha subido gradualmente para a temperatura ambiente, poderá retirar a unidade do saco. Estes procedimentos evitarão que a unidade sofra mudanças súbitas de temperatura e, deste modo, a formação de condensação.
- Quando estiver suja, esta unidade pode ser limpa com um pano limpo e seco. Não deixe que esta unidade entre em contacto com álcool ou outros produtos químicos.
- Esta unidade possui um ponto de contacto com a câmara de sinal ligado electricamente.
  Se colocar o(s) conjunto(s) da bateria quando esta unidade não estiver instalada na câmara, a unidade pode funcionar mal ou ser danificada devido a um curto-circuito no ponto de contacto.
  Se instalar a unidade na câmara, quando retirar a unidade da câmara ou a guardar à parte, retire o(s) conjunto(s) da bateria desta unidade.
- Quando fixar esta unidade num tripé, utilize um tripé que tenha um parafuso de 5,5 mm de comprimento no máximo. Esta unidade não pode ser devidamente fixa num tripé com parafusos longos. Se experimentar fazê-lo, danificará esta unidade.
- Pode ocorrer interferência entre o monitor LCD da câmara e esta unidade, dependendo da posição do monitor.
- Se fixar esta unidade à câmara ou substituir o(s) conjunto(s) da bateria, não ligue o cabo USB à câmara.

A Identificar as Peças

1 Contactos eléctricos
2 Barra guia
3 Interruptor ON/OFF do controlo de punho (Ligado/Desligado)
4 Botão C2 (personaliz. 2)
5 Gancho da correia
6 Botão C1 (Personaliz. 1)
7 Botão do obturador
8 Selector de controlo dianteiro
9 Parafuso de fixação
10 Botão OPEN/CLOSE do compartimento da bateria (Abrir/Fechar)
11 Encaixe da cobertura da bateria da câmara
12 Selector de controlo traseiro
13 Botão C3 (personaliz. 3)
14 Botão AF/MF (Focagem Automática/Focagem Manual) /Botão AEL (BloqueioAE)
15 Encaixe para o tripé
16 Bandeja do conjunto da bateria
17 Bloqueio da bandeja da bateria
18 Sensor de detecção de bateria

B Instalar a unidade na câmara

1 Regule o interruptor POWER da câmara para "OFF" (Desligado).

2 Solte a tampa da bateria e retire a(s) bateria(s) da câmara.

3 Coloque a tampa da bateria da câmara com firmeza na ranhura para a tampa da bateria, conforme ilustrado.
- Quando não utilizar esta unidade, não se esqueça de fixar a tampa da bateria na câmara.
- Se o(s) conjunto(s) da bateria se encontrar(em) na unidade, retire o(s) conjunto(s) da mesma.

4 Alinhe as seguintes peças para instalar a unidade na câmara.
[Esta unidade] Barra guia ⟷ [Câmara] Ranhura de inserção da bacteria
[Esta unidade] Parafuso de fixação ⟷ [Câmara] Orifício do encaixe do tripé

5 Rode o parafuso de fixação para bloquear.
- Periodicamente, confirme se o parafuso de fixação não está solto durante a utilização.
- Após instalar esta unidade na câmara, certifique-se de que todas as peças estão bem fixas.

C Introduzir os conjuntos da bateria

Conjunto da bateria NP-FW50 (1 ou 2 necessários)
- NP-FM55H, NP-FM50, NP-FM30, NP-FM500H, NP-FH50 não estão disponíveis com esta unidade.
- Certifique-se de que carrega o(s) conjunto(s) da bateria com o recarregador de bateria especificado, antes da utilização.

1 Quando substituir o(s) conjunto(s) da bateria com a unidade instalada na câmara, regule o interruptor POWER da câmara para OFF (Desligado).

2 Rode o botão OPEN/CLOSE para "OPEN" (abrir).

3 Empurre o bloqueio da bandeja da bateria (azul) com um dedo na direcção da seta, conforme ilustrado.
- A bandeja do conjunto da bateria pode ser puxada para fora quando não houver conjunto(s) da bateria instalado(s). Segure na bandeja do conjunto da bateria conforme ilustrado e pressione o bloqueio da bandeja da bateria.

4 Retire a bandeja do conjunto da bateria.

5 Instale o(s) conjunto(s) da bateria na bandeja da bateria, de acordo com o visor da bandeja da bateria.
- Quando instalar um conjunto de bateria, instale-o em qualquer um dos lados.
- Não toque no terminal da bandeja do conjunto da bateria Ⓐ.
- Mantenha os interruptores de detecção da bateria limpos para evitar danos. (Consulte a figura **A**-**16**.)
- Certifique-se de que o(s) conjunto(s) da bateria estão bem fixos pelos trincos da bandeja do conjunto da bateria. (Consulte a figura **C**-**5**-Ⓑ.)
- Instale o conjunto da bateria NP-FW50 apenas na bandeja do conjunto da bateria. Não instale os outros conjuntos de bateria.
- Não desmonte a bandeja do conjunto da bateria.
- Quando introduzir dois conjuntos de bateria, comece por utilizar o que tiver menos carga. Quando se esgotar a capacidade do conjunto de bateria utilizado, a unidade muda automaticamente para o outro conjunto de bateria.

6 Introduza a bandeja do conjunto da bateria na posição original, pressionando-a até fazer clique.
- Certifique-se de que o bloqueio da bandeja do conjunto da bateria bloqueia a bandeja do conjunto da bateria. Se o bloqueio do conjunto da bateria não ficar devidamente bloqueado, a câmara poderá não reconhecer correctamente o(s) conjunto(s) de bateria(s) instalado(s) na bandeja do conjunto da bateria.
- Se forçar a bandeja da bateria na unidade de forma inclinada e sem bateria instalada, ela entra parcialmente, mas danifica a unidade se continuar a inseri-la. Introduza a bandeja da bateria na unidade, na posição horizontal. (Consulte a figura **C**-**6**-Ⓒ.)

7 Feche a tampa do compartimento da bateria e rode o manípulo OPEN/CLOSE do compartimento da bateria para a posição "CLOSE".
- Rode o manípulo OPEN/CLOSE do compartimento da bateria para a posição adequada, conforme ilustrado.

Fotografar imagens verticais

As operações dos selectores e botões da unidade são as mesmas que as utilizadas para o corpo principal da máquina.
Quando utilizar esta unidade, consulte também o manual de instruções fornecido com a sua máquina.
Quando utilizar esta unidade na orientação vertical, regule o interruptor ON/OFF para "ON".
- O interruptor ON/OFF do controlo de punho muda as funções do selector e do botão para ON e OFF.
- Independentemente da posição do interruptor ON/OFF do controlo de punho, o botão de operação da câmara está sempre activo.
- Ligue e desligue a câmara com ON e OFF do interruptor POWER da câmara. O interruptor ON/OFF do controlo de punho não liga nem desliga a câmara (ON/OFF).
- A função dos botões AF/MF (Focagem Automática/Focagem Manual) /AEL (Bloqueio AE) está sincronizada com a configuração da câmara. Utilize o selector AF/MF/AEL para mudar entre as funções AE/MF e AEL.

Indicador da carga restante da bateria

Quando instalar duas baterias (NP-FW50) nesta unidade, o seguinte indicador aparece no monitor LCD da câmara. (A posição do indicador da energia da bateria depende do modo de funcionamento em que a câmara estiver.)
Monitor LCD (exemplo)

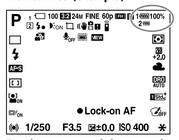

Dos dois conjuntos da bateria, utilize primeiro aquele que apresentar menos carga. A restante carga da bateria em utilização é apresentada como percentagem (%). O símbolo da bateria em utilização altera-se da forma ilustrada abaixo. Quando a carga da bateria em utilização se esgotar, a unidade muda automaticamente para a bateria seguinte.

Carga restante da bateria					
	alta → baixa				

Se continuar a fotografar durante algum tempo depois de aparecer o símbolo , a carga dessa bateria esgota-se e a unidade passa automaticamente para a bateria seguinte.

Notas sobre a lente

- Quando utilizar o adaptador de montagem de lente para fixar uma lente 70-200mm F2.8G, 70-200mm F2.8 G SSM II, 300mm F2.8G, 300mm F2.8 G SSM II, 500mm F4 GSSM, 70-400mm F4-5.6G SSM ou 70-400mm F4-5.6 G SSM II com o anel de montagem do tripé, rode o anel de montagem do tripé para uma posição que permita utilizar a pega.
  Além disso, se utilizar uma das lentes mencionadas acima com um tripé, não utilize o encaixe para o tripé desta unidade.
- Quando utilizar o adaptador de montagem de lente para fixar uma lente 70-200mm F2.8G, 70-200mm F2.8 G SSM II ou 70-400mm F4-5.6G SSM com o anel de montagem do tripé na câmara, os seguintes interruptores das objetivas poderão não funcionar ao disparar na vertical. Antes de disparar na vertical, defina-os na posição horizontal.
  – Selector do modo de focagem
  – Selector do modo DMF
  – Limitador da distância de focagem

Resolução de problemas

Sintoma	Solução
A câmara não funciona mesmo após a unidade ser instalada na câmara, o(s) conjunto(s) da bateria estarem instalados na unidade e o interruptor POWER da câmara estar colocado em ON.	• Verifique se o parafuso de fixação da unidade está bem apertado. • Verifique se o(s) conjunto(s) da bateria está(ão) carregado(s). • Remova o(s) conjunto(s) da bateria da bandeja do conjunto da bateria e volte a fixar. • Regule o interruptor POWER da câmara para OFF, retire o(s) conjunto(s) da bateria e instale novamente a unidade na câmara.
O botão do obturador ou os outros botões de operação não funcionam.	• Verifique se o interruptor ON/OFF do controlo de punho esteja posicionado em OFF. • Remova o(s) conjunto(s) da bateria da bandeja do conjunto da bateria e volte a fixar. • Regule o interruptor POWER da câmara para OFF, retire o(s) conjunto(s) da bateria e instale novamente a unidade na câmara.
"Só para bateria "InfoLITHIUM"" é apresentado, apesar de utilizar o(s) conjunto(s) da bateria da Sony genuínos.	• Remova o(s) conjunto(s) da bateria da bandeja do conjunto da bateria e volte a fixar. • Regule o interruptor POWER da câmara para OFF, retire o(s) conjunto(s) da bateria e instale novamente a unidade na câmara.

Especificações

Conjunto da bateria	NP-FW50 CC 7,2 V
Dimensões (Aprox.)	127 mm × 100,5 mm × 60,5 mm (c/a/p)
Peso	Aprox. 250 g (incluindo a bandeja da bateria, excluindo os conjuntos da bateria)
Temperatura de funcionamento	0 °C a 40 °C
Itens incluídos	Punho vertical (1), Bandeja da bateria (1), Documentos impressos

O design e as especificações estão sujeitos a alterações sem aviso prévio.

α e "InfoLITHIUM" são marcas comerciais da Sony Corporation.

Ελληνικά

Πριν θέσετε σε λειτουργία αυτό το προϊόν, διαβάστε προσεκτικά το παρόν εγχειρίδιο και κρατήστε το για μελλοντική αναφορά.

ΠΡΟΕΙΔΟΠΟΙΗΣΗ

Για να αποτρέψτε τον κίνδυνο πυρκαγιάς ή ηλεκτροπληξίας, μην εκθέτετε τη συσκευή σε βροχή ή υγρασία.

Τοποθετήστε ταινία πάνω στις επαφές των μπαταριών λιθίου για την αποφυγή βραχυκυκλώματος κατά την απόρριψη των μπαταριών και ακολουθήστε τους τοπικούς κανονισμούς για την απόρριψη μπαταριών.

Φυλάσσετε τις μπαταρίες ή αντικείμενα για τα οποία υπάρχει κίνδυνος κατάποσης μακριά από μικρά παιδιά. Επικοινωνήστε αμέσως με ιατρό σε περίπτωση κατάποσης ενός αντικειμένου.

Αφαιρέστε αμέσως τις μπαταρίες και διακόψτε τη χρήση αν...
- το προϊόν πέσει ή υποστεί πρόσκρουση και εκτεθεί το εσωτερικό του.
- από το προϊόν προέρχεται μια παράξενη οσμή, θερμότητα ή καπνός.

Μην αποσυναρμολογείτε. Μπορεί να προκληθεί ηλεκτροπληξία αν ακουμπήσετε ένα κύκλωμα υψηλής τάσης στο εσωτερικό του προϊόντος.

ΠΡΟΣΟΧΗ

ΠΡΟΣΟΧΗ

Αντικαταστήστε την μπαταρία με άλλη μπαταρία του ίδιου τύπου.
Σε αντίθετη περίπτωση, ενδέχεται να προκληθεί πυρκαγιά ή ηλεκτροπληξία.
Απορρίπτετε τις χρησιμοποιημένες μπαταρίες σύμφωνα με τις οδηγίες.

Για πελάτες στην Ευρώπη

Απορρίψη παλαιών ηλεκτρικών & ηλεκτρονικών συσκευών (Ισχύει στην Ευρωπαϊκή Ένωση και άλλες Ευρωπαϊκές χώρες με ξεχωριστά συστήματα αποκομιδής)
Το σύμβολο αυτό επάνω στο προϊόν ή στη συσκευασία του υποδεικνύει ότι το προϊόν αυτό δεν θα πρέπει να απορρίπτεται μαζί με τα συνηθισμένα οικιακά απορρίμματα. Αντίθετα θα πρέπει να παραδίδεται στο κατάλληλο σημείο αποκομιδής για την ανακύκλωση ηλεκτρικών και ηλεκτρονικών συσκευών. Εξασφαλίζοντας ότι το προϊόν αυτό απορρίπτεται σωστά, βοηθάτε στο να αποτραπούν όποιες αρνητικές επιπτώσεις στην ανθρώπινη υγεία και στο περιβάλλον που θα προέκυπταν από την μη κατάλληλη διαχείριση των αποβλήτων αυτού του προϊόντος. Η ανακύκλωση των υλικών βοηθά στην εξοικονόμηση των φυσικών πόρων. Για περισσότερες πληροφορίες σχετικά με την ανακύκλωση αυτού του προϊόντος, επικοινωνήστε με τις δημοτικές αρχές της περιοχής σας, με την υπηρεσία διάθεσης των οικιακών απορριμμάτων ή το κατάστημα από το οποίο αγοράσατε το προϊόν.

<Σημείωση για τους πελάτες στις χώρες που ισχύουν οι οδηγίες της Ε.Ε.>

Κατασκευαστής: Sony Corporation, 1-7-1 Konan Minato-ku Τόκιο, 108-0075 Ιαπωνία
Συμμόρφωση Προϊόντος με νομοθεσία Ε.Ε.: Sony Deutschland GmbH, Hedelfinger Strasse 61, 70327 Stuttgart, Γερμανία

Σημειώσεις σχετικά με τη χρήση

Για λεπτομέρειες σχετικά με μοντέλα φωτογραφικών μηχανών συμβατά με αυτήν τη μονάδα, επισκεφτείτε την τοποθεσία Web στην περιοχή σας, ή επικοινωνήστε με τον αντιπρόσωπο της Sony ή το τοπικό εξουσιοδοτημένο κέντρο σέρβις της Sony.
Αν και αυτή η μονάδα έχει σχεδιαστεί λαμβάνοντας υπόψη την ανθεκτικότητά της στη σκόνη και το πιτσίλισμα, ενδέχεται να μην κρατήσει έξω όλη τη σκόνη ή τα πιτσιλίσματα.

Φωτογραφική μηχανή

Μπορεί να χρησιμοποιηθεί μόνο μια ψηφιακή φωτογραφική μηχανή SLR (single-lens reflex) ILCE-7M2.

Μπαταρίες

Μπορούν να χρησιμοποιηθούν μόνο μπαταρίες "InfoLITHIUM"* NP-FW50.
Μπορείτε να τοποθετήσετε έως και δύο μπαταρίες σε αυτή τη μονάδα ταυτόχρονα.
Δεν μπορούν να χρησιμοποιηθούν άλλες μπαταρίες "InfoLITHIUM"* με αυτήν τη μονάδα.

- Αφαιρείτε τις μπαταρίες από τη μονάδα κατά την αποθήκευση της μονάδας για εκτεταμένη χρονική περίοδο.
- Χρησιμοποιείτε πάντα μια γνήσια μπαταρία Sony με αυτή τη μονάδα. Φορτίζετε την μπαταρία μόνο με τον καθορισμένο φορτιστή μπαταρίας.
- Η μονάδα αυτή δεν διαθέτει λειτουργία φορτιστή μπαταρίας. Δεν είναι δυνατή η φόρτιση των μπαταριών μέσω αυτής της μονάδας.
- Δεν είναι δυνατή η φόρτιση μπαταριών που έχουν τοποθετηθεί σε αυτήν τη μονάδα, ακόμα κι αν η μονάδα αυτή έχει τοποθετηθεί σε φωτογραφική μηχανή με λειτουργία φόρτισης.

*** Τι είναι το "InfoLITHIUM";**
Το "InfoLITHIUM" είναι μια μπαταρία ιόντων λιθίου που μπορεί να ανταλλάσσει δεδομένα με συμβατές ηλεκτρονικές συσκευές σχετικά με την κατανάλωσή της. Η Sony συνιστά να χρησιμοποιείτε την μπαταρία "InfoLITHIUM" με ηλεκτρονικές συσκευές που έχουν το λογότυπο *InfoLITHIUM*.

Μέρη που πρέπει να αποφεύγονται για τη χρήση και αποθήκευση της μονάδας

Ανεξάρτητα από το αν η μονάδα χρησιμοποιείται ή είναι αποθηκευμένη, μην την αφήνετε σε μέρη όπου μπορεί να εκτεθεί σε:
- Εξαιρετικά υψηλές θερμοκρασίες
  Μην αφήνετε τη μονάδα σε μέρος όπου μπορεί να εκτεθεί σε άμεσο ηλιακό φως. Αποφεύγετε μέρη όπως τα ταμπλό των αυτοκινήτων ή κοντά σε πηγές θερμότητας. Το εσωτερικό ενός οχήματος μπορεί να θερμανθεί υπερβολικά αν τα παράθυρα είναι κλειστά κατά τη διάρκεια του καλοκαιριού ή αν το όχημα είναι εκτεθειμένο σε άμεσο ηλιακό φως. Η μονάδα μπορεί να παραμορφωθεί ή να παρουσιάσει δυσλειτουργίες αν παραμείνει μέσα σε ένα όχημα.
- Υπερβολικούς κραδασμούς
- Ισχυρό ηλεκτρομαγνητισμό ή ακτίνες
- Υπερβολική άμμο ή σκόνη

Άλλες προφυλάξεις

- Η μονάδα αυτή έχει σχεδιαστεί για χρήση από 0 °C έως 40 °C.
- Όταν χρησιμοποιείτε αυτήν τη μονάδα ταυτόχρονα με προσαρμογέα φακού, ίσως να μην είναι δυνατό να συνδέσετε το τρίποδο στην οπή βίδας τρίποδου του προσαρμογέα φακού. Σε αυτήν την περίπτωση, συνδέστε το τρίποδο σε αυτήν τη μονάδα.
- Οι ταχείες και έντονες αλλαγές στη θερμοκρασία προκαλούν τη δημιουργία συμπύκνωσης. Για το λόγο αυτό, σφραγίστε τη μονάδα μέσα σε μια πλαστική σακούλα και αφαιρέστε όσο περισσότερο αέρα μπορείτε από το εσωτερικό της σακούλας πριν επιχειρήσετε να φέρετε τη μονάδα μέσα όταν ήταν έξω στο κρύο για μεγάλο χρονικό διάστημα. Όταν η θερμοκρασία μέσα στη σακούλα έχει προλάβει να αυξηθεί σταδιακά στη θερμοκρασία δωματίου, μπορείτε να αφαιρέσετε με ασφάλεια τη μονάδα από τη σακούλα. Οι διαδικασίες αυτές θα εμποδίσουν την ταχεία αλλαγή της θερμοκρασίας της μονάδας, εμποδίζοντας έτσι τη δημιουργία συμπύκνωσης.
- Σε περίπτωση που λερωθεί, καθαρίστε τη μονάδα με ένα καθαρό, στεγνό πανί. Αποφεύγετε την επαφή της μονάδας με οινόπνευμα ή άλλα χημικά.
- Η μονάδα αυτή διαθέτει ένα σημείο επαφής σήματος ηλεκτρικής σύνδεσης με τη φωτογραφική μηχανή.
  Εάν τοποθετήσετε τις μπαταρίες όταν η μονάδα δεν είναι συνδεδεμένη με τη φωτογραφική μηχανή, μπορεί να παρουσιαστεί δυσλειτουργία της μονάδας ή να προκληθεί βλάβη λόγω βραχυκυκλώματος στο σημείο επαφής.
  Κατά τη σύνδεση της μονάδας στη φωτογραφική μηχανή, την αποσύνδεση αυτής της μονάδας από τη φωτογραφική μηχανή ή την ξεχωριστή φύλαξη της μονάδας, φροντίστε να αφαιρέσετε τις μπαταρίες από αυτήν τη μονάδα.
- Κατά τη σύνδεση ενός τρίποδου σε αυτή τη μονάδα, χρησιμοποιήστε ένα τρίποδο με βίδα μήκους έως και 5,5 mm. Η μονάδα δεν μπορεί να στερεωθεί γερά σε τρίποδο που χρησιμοποιεί μακρύτερη βίδα. Σε περίπτωση που το επιχειρήσετε θα προκληθεί βλάβη σε αυτή τη μονάδα.
- Μπορεί να προκληθούν παρεμβολές μεταξύ της οθόνης LCD της φωτογραφικής μηχανής και αυτής της μονάδας, ανάλογα με τη θέση της οθόνης.
- Όταν συνδέετε αυτήν τη μονάδα στη φωτογραφική μηχανή ή αντικαθιστάτε τις μπαταρίες, μην συνδέετε το καλώδιο USB στη φωτογραφική μηχανή.

A Προσδιορισμός των μερών

1 Ηλεκτρικές επαφές
2 Ράβδος οδηγός
3 Διακόπτης ON/OFF ελέγχου λαβής
4 Κουμπί C2 (προσαρμογή 2)
5 Άγκιστρο λουριού
6 Κουμπί C1 (προσαρμογή 1)
7 Κουμπί κλείστρου
8 Μπροστινός τροχός ρύθμισης
9 Βίδα σύνδεσης
10 Κουμπί OPEN/CLOSE διαμερίσματος μπαταριών
11 Εσοχή καλύμματος μπαταριών
12 Πίσω τροχός ρύθμισης
13 Κουμπί C3 (προσαρμογή 3)
14 Κουμπί AF/MF (Αυτόματη εστίαση/Χειροκίνητη εστίαση) /κουμπί AEL (κλείδωμα AE)
15 Υποδοχή τρίποδου
16 Θήκη μπαταριών
17 Στοπ θήκης μπαταριών
18 Διακόπτης ανίχνευσης μπαταρίας

B Σύνδεση αυτής της μονάδας στη φωτογραφική μηχανή

1 Ρυθμίστε το διακόπτη POWER της φωτογραφικής μηχανής στη θέση "OFF".

2 Αποσπάστε το κάλυμμα μπαταριών και αφαιρέστε τις μπαταρίες από τη φωτογραφική μηχανή.

3 Τοποθετήστε το κάλυμμα μπαταριών της φωτογραφικής μηχανής στην υποδοχή καλύμματος μπαταριών όπως φαίνεται στην εικόνα.
- Όταν δεν χρησιμοποιείτε αυτήν τη μονάδα, φροντίστε να συνδέσετε το κάλυμμα μπαταριών στη φωτογραφική μηχανή.
- Αν οι μπαταρίες βρίσκονται σε αυτήν τη μονάδα, αφαιρέστε τις μπαταρίες από αυτήν τη μονάδα.

4 Ευθυγραμμίστε το παρακάτω τμήμα για να τοποθετήστε αυτήν τη μονάδα στη φωτογραφική μηχανή.
[Αυτή η μονάδα] Ράβδος οδηγός ⟷ [Φωτογραφική μηχανή] Εσοχή τοποθέτησης μπαταριών
[Αυτή η μονάδα] Βίδα σύνδεσης ⟷ [Φωτογραφική μηχανή] Οπή υποδοχής τρίποδου

5 Περιστρέψτε τη βίδα σύνδεσης για να την ασφαλίσετε.
- Ελέγχετε τακτικά κατά τη διάρκεια της χρήσης ότι η βίδα σύνδεσης δεν έχει χαλαρώσει.
- Μετά την τοποθέτηση αυτής της μονάδας στη φωτογραφική μηχανή, βεβαιωθείτε ότι όλα τα εξαρτήματα είναι στερεωμένα στη θέση τους.

C Τοποθέτηση των μπαταριών

Μπαταρία NP-FW50 (απαιτείται 1 ή 2)
- Τα μοντέλα NP-FM55H, NP-FM50, NP-FM30, NP-FM500H, NP-FH50 δεν είναι διαθέσιμα με αυτή τη μονάδα.
- Φροντίζετε να φορτίζετε τις μπαταρίες με τον καθορισμένο φορτιστή μπαταρίας πριν από τη χρήση.

1 Κατά την αντικατάσταση των μπαταριών με τη μονάδα αυτή συνδεδεμένη στη φωτογραφική μηχανή, ρυθμίστε το διακόπτη POWER της φωτογραφική μηχανής στη θέση OFF.

2 Περιστρέψτε το κουμπί OPEN/CLOSE του διαμερίσματος μπαταριών στη θέση "OPEN".

3 Πιέστε το στοπ θήκης μπαταριών (μπλε) με το δάκτυλό σας στην κατεύθυνση του βέλους, όπως φαίνεται στην εικόνα.
- Η θήκη μπαταριών μπορεί να είναι ανοικτή όταν δεν έχουν τοποθετηθεί μπαταρίες. Κρατήστε τη θήκη μπαταριών όπως φαίνεται στην εικόνα και πιέστε το στοπ θήκης μπαταριών.

4 Αφαιρέστε τη θήκη μπαταριών.

5 Τοποθετήστε τις μπαταρίες στη θήκη μπαταριών σύμφωνα με τις ενδείξεις πάνω στη θήκη μπαταριών.
- Κατά την τοποθέτηση μιας μπαταρίας, τοποθετήστε την στη μια από τις δύο πλευρές.
- Μην ακουμπήσετε τον ακροδέκτη της θήκης μπαταριών Ⓐ.
- Διατηρήστε τους διακόπτες ανίχνευσης μπαταρίας καθαρούς, για να αποφύγετε την πρόκληση βλάβης. (Βλ. εικόνα **A**-**16**.)
- Βεβαιωθείτε ότι οι μπαταρίες είναι καλά στερεωμένες με τις ασφάλειες της θήκης μπαταριών. (Βλ. εικόνα **C**-**5**-Ⓑ.)
- Τοποθετείτε μόνο μπαταρίες NP-FW50 στη θήκη μπαταριών. Μην τοποθετείτε άλλες μπαταρίες.
- Μην αποσυναρμολογήσετε τη θήκη μπαταριών.
- Όταν τοποθετείτε δύο μπαταρίες, ξεκινήστε με αυτήν που έχει χαμηλότερο φορτίο. Όταν το φορτίο της χρησιμοποιημένης μπαταρίας εξαντληθεί, η μονάδα θα επιλέξει αυτόματα την άλλη μπαταρία.

6 Τοποθετήστε τη θήκη μπαταριών στην αρχική της θέση πιέζοντάς την έως ότου ασφαλίσει με ένα κλικ.
- Βεβαιωθείτε ότι το στοπ θήκης μπαταριών ασφαλίζει τη θήκη μπαταριών. Αν ο αναστολέας μπαταριών δεν ασφαλίσει σωστά, η φωτογραφική μηχανή μπορεί να μην αναγνωρίσει σωστά τις μπαταρίες που είναι τοποθετημένες στη θήκη μπαταριών.
- Αν ωθήσετε με δύναμη τη θήκη μπαταριών μέσα στη μονάδα υπό γωνία χωρίς τοποθετημένη μπαταρία, θα εισέλθει μερικώς, αλλά θα προκαλέσετε βλάβη στη μονάδα αν την εισαγάγετε περισσότερο.
  Τοποθετήστε τη θήκη μπαταριών σε οριζόντια θέση στη μονάδα και με τη σωστή κατεύθυνση. (Βλ. εικόνα **C**-**6**-Ⓒ.)

7 Κλείστε την πόρτα του διαμερίσματος μπαταριών και περιστρέψτε το κουμπί OPEN/CLOSE του διαμερίσματος μπαταριών στη θέση "CLOSE".
- Περιστρέψτε το κουμπί OPEN/CLOSE του διαμερίσματος μπαταριών σωστά στη θέση του όπως φαίνεται στην εικόνα.

Λήψη κατακόρυφων εικόνων

Οι λειτουργίες των τροχών και κουμπιών αυτής της μονάδας είναι ίδιες με αυτές για το κύριο σώμα της φωτογραφικής μηχανής.
Όταν χρησιμοποιείτε αυτή τη μονάδα, ανατρέξτε επίσης στις οδηγίες λειτουργίας που παρέχονται με τη φωτογραφική μηχανή σας.
Όταν χρησιμοποιείτε αυτή τη μονάδα σε κατακόρυφο προσανατολισμό, ρυθμίστε το διακόπτη ON/OFF ελέγχου λαβής στη θέση "ON".
- Ο διακόπτης ON/OFF ελέγχου λαβής ενεργοποιεί (ON) και απενεργοποιεί (OFF) τις λειτουργίες των τροχών και κουμπιών.
- Ανεξάρτητα από τη θέση του διακόπτη ON/OFF ελέγχου λαβής, το κουμπί λειτουργίας της φωτογραφικής μηχανής λειτουργεί πάντα.
- Ενεργοποιήστε (ON) και απενεργοποιήστε (OFF) τη μονάδα με το διακόπτη POWER της φωτογραφικής μηχανής. Ο διακόπτης ON/OFF ελέγχου λαβής δεν μπορεί να ενεργοποιήσει (ON) και απενεργοποιήσει (OFF) τη μονάδα.
- Η λειτουργία του κουμπιού AF/MF (Αυτόματη εστίαση/Χειροκίνητη εστίαση) / του κουμπιού AEL (Κλείδωμα AE) συγχρονίζεται με τη ρύθμιση της φωτογραφικής μηχανής. Χρησιμοποιήστε το μοχλό AF/MF/AEL για να επιλέξετε μεταξύ των λειτουργιών AE/MF και AEL.

Ένδειξη ισχύος μπαταρίας που απομένει

Όταν τοποθετείτε τις δύο μπαταρίες (NP-FW50) σε αυτήν τη μονάδα, η παρακάτω ένδειξη εμφανίζεται στην οθόνη LCD της φωτογραφικής μηχανής. (Η θέση της ένδειξης ισχύος μπαταρίας διαφέρει, ανάλογα με τη λειτουργία της φωτογραφικής μηχανής.)
Οθόνη LCD (παράδειγμα)

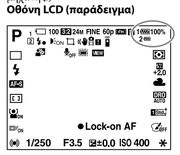

Από τις δύο μπαταρίες, θα χρησιμοποιηθεί πρώτα αυτή με το χαμηλότερο φορτίο. Το επίπεδο ισχύος που απομένει της μπαταρίας που χρησιμοποιείται εμφανίζεται ως ποσοστό (%).
Η ένδειξη της μπαταρίας που χρησιμοποιείται αλλάζει όπως φαίνεται παρακάτω.
Όταν εξαντληθεί η μπαταρία που χρησιμοποιείται, η μονάδα

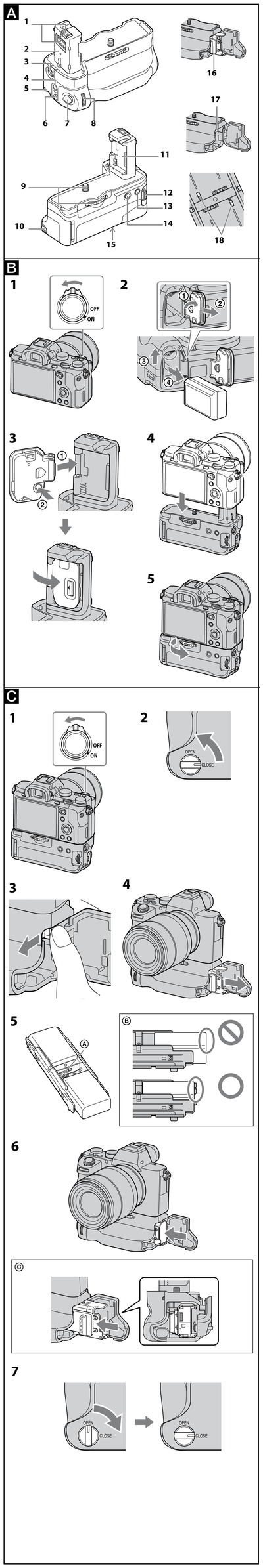

Polski

(Ciąg dalszy ze strony przedniej)

A Oznaczenie elementów

1 Styki elektryczne
2 Prowadnica
3 Włącznik uchwytu ON/OFF
4 Przycisk C2 (własna konfiguracja 2)
5 Zaczep na pasek
6 Przycisk C1 (własna konfiguracja 1)
7 Przycisk migawki
8 Przednie pokrętło sterujące
9 Śruba mocująca
10 Pokrętło komory akumulatora OPEN/CLOSE
11 Otwór pokrywy akumulatora
12 Tylne pokrętło sterujące
13 Przycisk C3 (własna konfiguracja 3)
14 Przycisk AF/MF (automatyczne/ręczne ustawianie ostrości) / przycisk AEL (blokada AE)
15 Oprawka na statyw
16 Podstawka akumulatora
17 Ogranicznik akumulatora
18 Przełącznik wykrywania akumulatora

B Podłączanie uchwytu do aparatu

1 Ustawić przełącznik POWER aparatu do położenia „OFF".

2 Zdjąć pokrywę akumulatora, a następnie wyjąć akumulatory z aparatu.

3 Włożyć prawidłowo pokrywę akumulatora aparatu do otworu pokrywy akumulatora w sposób pokazany na rysunku.
- Kiedy uchwyt nie jest używany, należy założyć na aparat pokrywę akumulatora.
- Jeśli umieszczono akumulatory w uchwycie, wyjąć akumulator(y) z uchwytu.

4 Wyrównać następującą część, aby podłączyć uchwyt do aparatu.
[Uchwyt] Prowadnica ⟷ [Aparat] Gniazdo akumulatora
[Uchwyt] Śruba mocująca ⟷ [Aparat] Otwór gniazda statywu

5 Obrócić śrubę mocującą, aby zablokować.
- Regularnie podczas użytkowania sprawdzać, czy śruba mocująca się nie poluzowała.
- Po podłączeniu uchwytu do aparatu upewnij się, że wszystkie elementy są na swoim miejscu.

C Wkładanie akumulatorów

Akumulator NP-FW50 (wymagane są 1 lub 2)
- NP-FM55H, NP-FM50, NP-FM30, NP-FM500H, NP-FH50 nie są dostępne dla tego uchwytu.
- Przed użyciem należy naładować akumulatory za pomocą zalecanej ładowarki.

1 Wymieniając akumulatory po podłączeniu urządzenia do aparatu, ustaw przełącznik POWER aparatu w położeniu OFF.

2 Obrócić pokrętło otwierania komory akumulatora OPEN/CLOSE do położenia „OPEN".

3 Nacisnąć palcem ogranicznik akumulatora (niebieski) w kierunku pokazywanym przez strzałkę w sposób pokazany na rysunku.
- Podstawka akumulatora może być odchylona, kiedy akumulatory nie są zamontowane. Podstawkę akumulatora należy trzymać jak na ilustracji, a następnie przycisnąć blokadę ogranicznika akumulatora.

4 Wyjąć podstawkę akumulatora.

5 Zamocować akumulatory w podstawce na akumulatory, zgodnie z opisem na podstawce na akumulatory.
- Wkładając akumulator, należy przymocować go po obu stronach.
- Nie dotykać styku podstawki akumulatora Ⓐ.
- Dbaj o czystość przełączników wykrywania baterii, aby zapobiec uszkodzeniom. (patrz rysunek **A**-**16**.)
- Upewnij się, że akumulatory są zamocowane w zatrzaskach podstawki na akumulatory. (patrz rysunek **C**-**5**-Ⓑ.)
- Do podstawki na akumulator należy podłączać wyłącznie akumulator NP-FW50. Nie podłączać innych akumulatorów.
- Nie demontować podstawki na akumulator.
- Wkładając dwa akumulatory, zacznij od tego z mniejszą mocą. Gdy zapas energii w używanym akumulatorze wyczerpie się, urządzenie automatycznie przełączy się na drugi akumulator.

6 Wsunąć podstawkę na akumulator do oryginalnego położenia, naciskając ją, aż do usłyszenia odgłosu zatrzaśnięcia.
- Upewnij się, że ogranicznik akumulatora zablokował podstawkę akumulatora. Jeśli ogranicznik akumulatora nie zablokuje podstawki prawidłowo, aparat/kamera może nie rozpoznać akumulatorów podłączonych do podstawki akumulatora.
- W przypadku wsunięcia podstawki na akumulator do uchwytu pod kątem na siłę, bez zamontowanego akumulatora, zostanie ona częściowo wsunięta, ale w przypadku dalszego wsuwania, uchwyt zostanie uszkodzony. Wsunąć podstawkę na akumulator do uchwytu w pozycji poziomej, w prawidłowym kierunku. (patrz rysunek **C**-**6**-Ⓒ).

7 Zamknąć klapkę komory akumulatora i obrócić pokrętło komory akumulatora OPEN/CLOSE do położenia „CLOSE".
- Obrócić pokrętło komory akumulatora OPEN/CLOSE do odpowiedniego położenia, jak na rysunku.

Wykonywanie zdjęć pionowych

Funkcje pokręteł i przycisków uchwytu są takie same, jak tych na głównym korpusie aparatu.
Korzystając z uchwytu należy się również zapoznać z instrukcjami dołączonymi do aparatu.
Używając uchwytu w pozycji pionowej, ustawić przełącznik ON/OFF sterowania uchwytem do położenia „ON".
- Przełącznik ON/OFF sterowania uchwytem włącza (ON) i wyłącza (OFF) funkcje pokręteł i przycisków.
- Bez względu na położenie przełącznika ON/OFF sterowania uchwytem, przycisk sterowania aparatu jest zawsze aktywny.
- Zasilanie można włączać (ON) i wyłączać (OFF) za pomocą przełącznika POWER aparatu. Przełącznik ON/OFF sterowania uchwytem nie może włączyć (ON) ani wyłączyć (OFF) zasilania.
- Funkcja przycisku AF/MF (automatyczne/ręczne ustawianie ostrości) / przycisku AEL (blokada AE) jest zsynchronizowana z ustawieniem aparatu. Do przełączania funkcji AE/MF i AEL służy dźwignia AF/MF/AEL.

Wskaźnik pozostałej mocy akumulatora

Po włożeniu dwóch akumulatorów (NP-FW50) do uchwytu wyświetlany jest następujący wskaźnik na wyświetlaczu LCD aparatu. (Położenie wskaźnika naładowania akumulatora różni się w zależności od trybu aparatu.)
Wyświetlacz LCD (przykład)

Jeśli włożono dwa akumulatory, najpierw zostanie użyty ten, który ma mniej energii. Poziom pozostałej energii akumulatora jest wyświetlany jako wartość procentową (%). Znak używanego aktualnie akumulatora zmienia się zgodnie z poniższym schematem. Kiedy używany akumulator się wyczerpie, uchwyt automatycznie zacznie używać następnego akumulatora.

Pozostała moc akumulatora					
	wysoka ⟶ niska				

W przypadku dalszego wykonywania zdjęć po pojawieniu się znaku , akumulator wyczerpie się i uchwyt automatycznie zacznie używać następnego akumulatora.

Obiektywy

- W przypadku używania adaptera do zamocowania do aparatu obiektywu 70-200mm F2.8G, 70-200mm F2.8 G SSM II, 300mm F2.8G, 300mm F2.8 G SSM II, 500mm F4 GSSM, 70-400mm F4-5.6G SSM lub 70-400mm F4-5.6 G SSM II podłączonego do kołnierza mocowania statywu, należy obrócić kołnierz mocowania statywu w położenie umożliwiające użycie uchwytu. Ponadto w przypadku używania wymienionych powyżej obiektywów ze statywem, nie należy używać gniazda statywu w uchwycie.
- W przypadku użycia adaptera do zamocowania do aparatu obiektywu 70-200mm F2.8G, 70-200mm F2.8 G SSM II lub 70-400mm F4-5.6G SSM podłączonego do kołnierza mocowania statywu wymienione poniżej przełączniki obiektywu mogą nie działać podczas wykonywania zdjęć pionowych. Przed rozpoczęciem wykonywania zdjęć pionowych należy ustawić wymienione przełączniki do położenia poziomego.
  – Przełącznik trybu ustawiania ostrości
  – Przełącznik trybu DMF
  – Ogranicznik zakresu ustawiania ostrości

Wykrywanie i rozwiązywanie problemów

Objaw	Rozwiązanie
Aparat nie działa nawet po podłączeniu uchwytu do aparatu, włożeniu akumulatorów do uchwytu i ustawieniu przełącznika POWER do położenia włączenia ON.	• Sprawdzić, czy śruba mocująca jest dobrze dokręcona. • Sprawdzić, czy akumulatory są naładowane. • Wyjmij akumulatory z podstawki na akumulatory, a następnie włóż je ponownie. • Ustawić przełącznik POWER aparatu do położenia OFF, wyjąć akumulatory i ponownie podłączyć uchwyt do aparatu.
Przycisk migawki lub inne przyciski funkcyjne nie działają.	• Sprawdzić, czy przełącznik ON/OFF sterowania uchwytem nie jest ustawiony do położenia wyłączenia OFF. • Wyjmij akumulatory z podstawki na akumulatory, a następnie włóż je ponownie. • Ustawić przełącznik POWER aparatu do położenia OFF, wyjąć akumulatory i ponownie podłączyć uchwyt do aparatu.
Jeśli wyświetlany jest komunikat „Tylko akumulator InfoLITHIUM" pomimo użycia oryginalnych akumulatorów firmy Sony.	• Wyjmij akumulatory z podstawki na akumulatory, a następnie włóż je ponownie. • Ustawić przełącznik POWER aparatu do położenia OFF, wyjąć akumulatory i ponownie podłączyć uchwyt do aparatu.

Dane techniczne

Akumulator	NP-FW50 DC 7,2 V
Wymiary (ok.)	127 mm × 100,5 mm × 60,5 mm (sz./wys./gł.)
Waga	Ok. 250 g (z podstawką na akumulator, bez akumulatorów)
Temperatura robocza	0°C do 40°C
W zestawie	Uchwyt pionowy (1), podstawka na akumulator (1), zestaw drukowanej dokumentacji

Konstrukcja i dane techniczne mogą ulec zmianie bez uprzedzenia.

α oraz „InfoLITHIUM" są znakami towarowymi firmy Sony Corporation.

Slovensky

Pred používaním tohto výrobku si, prosím, dôkladne prečítajte tento návod a uschovajte ho pre možnú potrebu v budúcnosti.

VÝSTRAHA

Aby ste znížili riziko vzniku požiaru alebo úrazu elektrickým prúdom, nevystavujte zariadenie dažďu ani vlhkosti.

Kontakty litiovej batérie prelepte páskou, aby ste zabránili skratovaniu pri zneškodňovaní batérií, a dodržiavajte miestne nariadenia týkajúce sa zneškodňovania batérií.

Batérie a predmety, ktoré by sa dali prehltnúť, uschovávajte mimo dosahu malých detí. V prípade prehltnutia predmetu okamžite kontaktujte lekára.

Batérie okamžite vyberte a prestaňte používať, ak...
- výrobok spadol alebo bol vystavený nárazu, kedy došlo k odhaleniu vnútra.
- výrobok emituje divný zápach, teplo alebo dym.

Nerozoberajte. Ak sa dotknete vysokonapäťového obvodu vnútri výrobku, môže dôjsť k zasiahnutiu elektrickým prúdom.

UPOZORNENIE

UPOZORNENIE
Batériu vymieňajte len za určený typ.
V opačnom prípade môže dôjsť k požiaru alebo zraneniu.
Použité batérie zneškodňujte podľa pokynov.

Pre zákazníkov v Európe

Likvidácia starých elektrických a elektronických prístrojov (vzťahuje sa na Európsku úniu a európske krajiny so systémami oddeleného zberu)
Tento symbol na výrobku alebo na jeho obale znamená, že výrobok nesmie byť spracovávaný ako komunálny odpad. Musí sa odovzdať do príslušnej zberne na recykláciu elektrických a elektronických zariadení. Zaručením správnej likvidácie tohto výrobku pomôžete pri predchádzaní potenciálnych negatívnych dopadov na životné prostredie a na zdravie človeka, ktoré by mohli byť zapríčinené nevhodným zaobchádzaním s odpadmi z tohto výrobku. Recyklovaním materiálov pomôžete zachovať prírodné zdroje. Podrobnejšie informácie o recyklácii tohto výrobku vám na požiadanie poskytne miestny úrad, služba likvidácie komunálneho odpadu alebo predajňa, v ktorej ste si tento výrobok zakúpili.

<Poznámka pre zákazníkov v krajinách podliehajúcich smerniciam EÚ>

Výrobca: Sony Corporation, 1-7-1 Konan Minato-ku, Tokyo, 108-0075 Japonsko
Zhoda podľa legislatívy EU: Sony Deutschland GmbH, Hedelfinger Strasse 61, 70327 Stuttgart, Nemecko

Poznámky o používaní

Podrobnosti o modeloch fotoaparátov kompatibilných s touto jednotkou nájdete na lokálnej webovej lokalite spoločnosti Sony alebo sa poraďte s predajcom výrobkov značky Sony, či s miestnym autorizovaným servisným zariadením Sony.
Hoci bola táto jednotka navrhnutá berúc do úvahy prachotesnosť a vodotesnosť, nemusí úplne zabrániť vniknutiu prachu alebo postriekania.

Fotoaparát
Používať možno len digitálny jednoobjektívový reflexný fotoaparát ILCE-7M2.

Batérie

Môžu sa používať len batérie* „InfoLITHIUM" NP-FW50.
Súčasne môžete do tejto jednotky vložiť až dve batérie.
Iné batérie* „InfoLITHIUM" sa v spojení s touto jednotkou používať nemôžu.

- Pri dlhodobom uskladnení tejto jednotky vyberte z nej batérie.
- V spojení s touto jednotkou vždy používajte originálnu batériu Sony. Batériu nabíjajte len pomocou vyšpecifikovanej nabíjačky batérií.
- Táto jednotka nie je vybavená funkciou nabíjačky batérií. Batérie nie je možné nabíjať prostredníctvom tejto jednotky.
- Batérie vložené do tejto jednotky nie je možné nabíjať ani v prípade, ak je táto jednotka pripojená k fotoaparátu s funkciou nabíjania.

* **Čo je „InfoLITHIUM"?**
„InfoLITHIUM" je lítium-iónová batéria, ktorá dokáže vymieňať údaje týkajúce sa spotreby batérie s kompatibilnými elektronickými zariadeniami. Spoločnosť Sony odporúča používať batérie „InfoLITHIUM" v spojení s elektronickými zariadeniami označenými logom ***InfoLITHIUM***.

Miesta, ktoré nie sú vhodné na používanie a skladovanie jednotky

Bez ohľadu na to, či sa jednotka používa alebo skladuje, nenechávajte ju na miestach, kde môže byť vystavená:
- Účinkom extrémne vysokých teplôt
  Túto jednotku nenechávajte na miestach, kde môže byť vystavená účinkom priameho slnečného žiarenia; vyhýbajte sa miestam, ako sú prístrojové dosky alebo blízkosť tepelných zdrojov. Vnútri vozidla môže byť extrémne horúco, ak sú okná vozidla v lete zatvorené alebo ak je vozidlo na priamom slnku. Ak jednotku ponecháte vo vozidle, jednotka sa môže zdeformovať alebo môže vykazovať chyby.
- Nadmerným vibráciám
- Silným elektromagnetickým účinkom alebo žiareniu
- Účinkom prostredí s veľkým výskytom piesku alebo prachu

Ďalšie upozornenia

- Táto jednotka bola navrhnutá na používanie pri teplotách od 0 °C do 40 °C.
- Ak používate túto jednotku spolu s pripevňovacím adaptérom objektívu, k skrutke stativu na adaptéri objektívu nemusí byť možné pripojiť statív. V takom prípade pripevnite statív k tejto jednotke.
- Rýchly a značný nárast teploty spôsobuje vytváranie kondenzácie. Preto jednotku uzavrite do plastového vrecka a odsajte čo najviac vzduchu zvnútra vrecka pred tým, ako túto jednotku po tom, čo bola dlhodobo v chlade, prinesiete dovnútra. Po tom, ako sa teplota vo vrecku postupne zvýši na izbovú teplotu, jednotku môžete bezpečne vybrať z vrecka. Tieto postupy zabránia náhlym teplotným zmenám v jednotke a tým zabránia vytváraniu kondenzácie.
- V prípade znečistenia očistite túto jednotku čistou suchou tkaninou. Zabráňte kontaktu tejto jednotky s alkoholom alebo inými chemikáliami.
- Táto jednotka má elektricky pripojený signálny kontaktný bod s fotoaparátom. Ak do tejto jednotky vložíte batérie, keď nie je pripojená k fotoaparátu, môže to spôsobiť poruchu alebo poškodenie jednotky spôsobené skratom v kontaktnom bode.
  Pred pripojením tejto jednotky k fotoaparátu, jej odpojením od fotoaparátu a pred samostatným uskladnením sa uistite, že ste z nej vybrali batérie.
- Na namontovanie statívu k tejto jednotke použite jednu skrutku nie dlhšiu ako 5,5 mm. Túto jednotku nemožno pomocou dlhých skrutiek pevne k statívu upevniť. Pri pokuse o takéto pripojenie dôjde k poškodeniu jednotky.
- V závislosti od polohy LCD monitora fotoaparátu sa môže vyskytnúť rušenie medzi monitorom a touto jednotkou.
- Keď k tejto jednotke pripájate fotoaparát alebo vymieňate batérie, nepripájajte k fotoaparátu kábel USB.

A Označenie súčastí

1 Elektrické kontakty
2 Vodiaca lišta
3 Vypínač ON/OFF na ovládanie držiaka
4 Tlačidlo C2 (prispôsobenie 2)
5 Háčik na pripevnenie popruhu
6 Tlačidlo C1 (prispôsobenie 1)
7 Tlačidlo uzávierky
8 Predný gombík na ovládanie
9 Skrutka na pripojenie
10 Gombík OPEN/CLOSE na priehradke na vloženie batérií
11 Kryt otvoru na batérie
12 Zadný gombík na ovládani
13 Tlačidlo C3 (prispôsobenie 3)
14 Tlačidlo AF/MF (automatické zaostrenie/manuálne zaostrenie) / Tlačidlo AEL (blokovanie AE)
15 Objímka na pripojenie statívu
16 Zásobník na batérie
17 Zarážka zásobníka na batérie
18 Prepínač detekcie batérií

B Pripojenie tejto jednotky k fotoaparátu

1 Nastavte prepínač POWER na fotoaparáte do polohy „OFF".

2 Odpojte kryt batérií a potom vyberte batérie z fotoaparátu.

3 Pripojte kryt batérií na fotoaparáte pevne ku krytu otvoru na batérie, ako je to znázornené.
- Ak túto jednotku nepoužívate, pripojte kryt batérií k fotoaparátu.
- Ak sú vnútri tejto jednotky batérie, vyberte batérie z jednotky.

4 Zarovnaním nasledujúcej časti pripojte túto jednotku k fotoaparátu.
[Táto jednotka] Vodiaca lišta ⟷ [Fotoaparát] Otvor na vloženie batérií
[Táto jednotka] Skrutka na pripojenie ⟷ [Fotoaparát] Objímka na pripojenie stativu

5 Otočením skrutky na pripojenie jednotku zaistite.
- Počas používania pravidelne kontrolujte, že skrutka na pripojenie nie je uvoľnená.
- Po pripojení tejto jednotky k fotoaparátu sa uistite, či sú všetky časti pripojené pevne na mieste.

C Vloženie batérií

Batéria NP-FW50 (vyžaduje sa 1 alebo 2)
- NP-FM55H, NP-FM50, NP-FM30, NP-FM500H, NP-FH50 nie sú pre túto jednotku k dispozícii.
- Pred použitím nabite batériu pomocou špecifikovanej nabíjačky batérií.

1 Ak vymieňate batérie, keď je táto jednotka pripojená k fotoaparátu, nastavte prepínač POWER (Napájanie) na fotoaparáte do polohy OFF (Vyp.).

2 Otočte gombík OPEN/CLOSE na priehradke na vloženie batérií do polohy „OPEN".

3 Prstom zatlačte zarážku zásobníka na batérie (modrú) v smere šípky, ako je to znázornené.
- Zásobník na batérie sa môže vysunúť, ak nie sú vložené batérie. Podržte zásobník na batérie, ako je to znázornené na obrázku, a potom zatlačte zarážku zásobníka na batérie.

4 Vyberte zásobník na batérie.

5 Batérie vložte do zásobníka na batérie podľa vyobrazenia na zásobníku na batérie.
- Pri vkladaní batérie batériu vložte na ktorúkoľvek stranu.
- Nedotýkajte sa koncovky zásobníka na batérie Ⓐ.
- Prepínače detekcie batérií udržiavajte čisté, aby sa nepoškodili. (Pozrite si obrázok **A**-**16**.)
- Overte, či sú batérie pevne zaistené úchytkami zásobníka na batérie. (Pozrite si obrázok **C**-**5**-Ⓑ.)
- Batériu NP-FW50 vkladajte len do zásobníka na batérie. Nevkladajte žiadne iné batérie.
- Zásobník na batérie nerozoberajte.
- Pri vkladaní dvoch batérií vložte najprv batériu, ktorá je menej nabitá. Ak sa používaná batéria vybije, počkajte, kým zariadenie automaticky neprepne na ďalšiu batériu.

6 Zásobník na batérie zasuňte do pôvodnej polohy, a to zatlačením, až kým neklikne.
- Dbajte na to, aby zarážka zásobníka na batérie zaistila zásobník na batérie. Ak sa zarážka batérií správne nezaistí, fotoaparát nemusí správne rozpoznať batérie pripojené k zásobníku na batérie.
- Ak zásobník na batérie bez vložených batérií nasilu zatlačíte do jednotky pod uhlom, zasunie sa len čiastočne, ale pri ďalšom zasúvaní jednotku poškodíte. Zásobník na batérie zasuňte do jednotky horizontálne a rovno. (Pozrite si obrázok **C**-**6**-Ⓒ.)

7 Zatvorte dvierka priehradky na vloženie batérií a otočte gombík OPEN/CLOSE priehradky na vloženie batérií do polohy „CLOSE".
- Gombík OPEN/CLOSE na priehradke na vloženie batérií otočte do správnej polohy, ako je to znázornené na obrázku.

Snímanie vertikálnych záberov

Používanie voličov a tlačidiel na jednotke je rovnaké, ako v prípade voličov a tlačidiel na hlavnej časti fotoaparátu.
Pri používaní tejto jednotky si pozrite aj návod na obsluhu svojho fotoaparátu.
Ak sa používa táto jednotka vo vertikálnom smere, nastavte vypínač ON/OFF na ovládanie držiaka na „ON".
- Vypínač ON/OFF na ovládanie držiaka prepína funkcie voličov a tlačidiel na ON a OFF.
- Bez ohľadu na polohu vypínača ON/OFF na ovládanie držiaka bude tlačidlo na ovládanie fotoaparátu vždy fungovať.
- Napájanie zapnite a vypnite prepnutím prepínača POWER na fotoaparáte do polohy ON a OFF. Vypínač ON/OFF na ovládanie držiaka nedokáže zapnúť a vypnúť napájanie prepnutím do polohy ON a OFF.
- Funkcia tlačidla AF/MF (automatické zaostrenie/manuálne zaostrenie)/AEL (blokovanie AE) sa synchronizuje s nastavením fotoaparátu. Na prepínanie funkcie medzi AE/MF a AEL používajte páčku AF/MF/AEL.

Indikátor zostávajúceho nabitia batérie

Keď do tejto jednotky vložíte dve batérie (NP-FW50), na LCD monitore fotoaparátu sa zobrazí nasledujúci indikátor. (Pozícia indikátora nabitia batérie sa líši v závislosti od režimu fotoaparátu.)
LCD monitor (príklad)

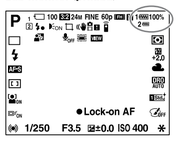

Z dvoch batérií sa najprv použije tá, ktorá je menej nabitá.
Zostávajúce nabitie používanej batérie je zobrazované v percentách (%).
Značka používanej batérie sa zmení, ako je to znázornené nižšie. Keď sa používaná batéria vybije, jednotka sa automaticky prepne na ďalšiu batériu.

Zostávajúca kapacita batérie					
	vysoká ⟶ nízka				

Ak budete chvíľu pokračovať vo fotografovaní po tom, ako sa zobrazí značka , batéria sa vybije a jednotka sa automaticky prepne na ďalšiu batériu.

Poznámky týkajúce sa objektívu

- Ak je objektív 70-200mm F2.8G, 70-200mm F2.8 G SSM II, 300mm F2.8G, 300mm F2.8 G SSM II, 500mm F4 GSSM, 70-400mm F4-5.6G SSM alebo 70-400mm F4-5.6 G SSM II s objímkou na statív k fotoaparátu pripojený pomocou pripevňovacieho adaptéra objektívu, otočte objímkou na statív do polohy, v ktorej bude možné používať držiak.
  Taktiež, ak používate objektívy uvedené vyššie spolu so statívom, nepoužívajte objímku na pripojenie statívu na tejto jednotke.
- Keď používate pripevňovací adaptér objektívu na pripevnenie objektívu 70-200mm F2.8G, 70-200mm F2.8 G SSM II alebo 70-400mm F4-5.6G SSM s objímkou na statív k fotoaparátu, nasledujúce prepínače objektívov nemusia fungovať pri vertikálnom snímaní. Pred vertikálnym fotografovaním ich nastavte do horizontálnej polohy.
  – Prepínač režimu zaostrenia
  – Prepínač režimu DMF
  – Obmedzovač rozsahu zaostrenia

Riešenie problémov

Príznak	Náprava
Fotoaparát nefunguje ani po pripojení jednotky k fotoaparátu, vložení batérií do jednotky a fotoaparátu a prepnutí prepínača POWER do polohy ON.	• Skontrolujte utiahnutie skrutky na pripojenie jednotky. • Skontrolujte nabitie batérií. • Vyberte batérie zo zásobníka na batérie a znova ich vložte. • Nastavte prepínač POWER na fotoaparáte do polohy OFF, vyberte batérie a znova pripojte jednotku k fotoaparátu.
Tlačidlo uzávierky alebo ďalšie tlačidlá na obsluhu nefungujú.	• Skontrolujte, že vypínač ON/OFF na ovládanie držiaka je prepnutý do polohy OFF. • Vyberte batérie zo zásobníka na batérie a znova ich vložte. • Nastavte prepínač POWER na fotoaparáte do polohy OFF, vyberte batérie a znova pripojte jednotku k fotoaparátu.
Zobrazuje sa hlásenie „For „InfoLITHIUM" battery only" (Iba pre batérie InfoLITHIUM), aj keď sa používajú originálne batérie Sony.	• Vyberte batérie zo zásobníka na batérie a znova ich vložte. • Nastavte prepínač POWER na fotoaparáte do polohy OFF, vyberte batérie a znova pripojte jednotku k fotoaparátu.

Technické údaje

Batéria	NP-FW50 DC 7,2 V
Rozmery (približne)	127 mm × 100,5 mm × 60,5 mm (š/v/h)
Hmotnosť	Približne 250 g (vrátane zásobníka na batérie, bez batérií)
Prevádzková teplota	0 °C až 40 °C
Dodané položky	Vertikálny držiak (1), zásobník na batérie (1), súprava vytlačenej dokumentácie

Vzhľad a technické údaje sa môžu zmeniť bez predchádzajúceho upozornenia.

α a „InfoLITHIUM" sú ochranné známky Sony Corporation.

Magyar

Mielőtt használatba venné a terméket, olvassa el alaposan ezt az útmutatót, és tartsa meg, hogy szükség esetén a jövőben is bármikor elővehesse.

VIGYÁZAT

Tűz és áramütés veszélyének csökkentése érdekében ne tegye ki a készüléket eső vagy nedvesség hatásának.

A lítiumakkumulátorok hulladékba helyezésekor ragasztószalaggal ragassza le az akkumulátor pólusait a rövidzár elkerülése érdekében. Az akkumulátor hulladékba helyezése során kövesse a helyi előírásokat.

Tartsa az akkumulátorokat és egyéb lenyelhető tárgyakat gyermekektől távol. Bármilyen tárgy lenyelése esetén azonnal forduljon orvoshoz.

Azonnal távolítsa el az akkumulátorokat, és ne használja tovább őket, ha:
- a termék lezuhan, vagy a terméket ütés éri, és ennek hatására a termék belseje láthatóvá válik;
- a termék furcsa szagot, hőt vagy füstöt bocsát ki.

Ne szerelje szét. Áramütés következhet be, ha megérinti a termék belsejében a nagyfeszültségű áramkört.

FIGYELEM

FIGYELEM
Csak a megadott típusú akkumulátort/elemet használja.
Ellenkező esetben tűz vagy sérülés keletkezhet.
A használt elemeket az előírásoknak megfelelően ártalmatlanítsa.

Európai vásárlóink számára

Feleslegessé vált elektromos és elektronikus készülékek hulladékként való eltávolítása (Használható az Európai Unió és egyéb európai országok szelektív hulladékgyűjtési rendszereiben)
Ez a szimbólum a készüléken vagy a csomagolásán azt jelzi, hogy a terméket ne kezelje háztartási hulladékként. Kérjük, hogy az elektromos és elektronikai hulladék gyűjtésére kijelölt gyűjtőhelyen adja le. A feleslegessé vált termék helyes kezelésével segít megelőzni a környezet és az emberi egészség károsodását, mely bekövetkezhetne, ha nem követi a hulladékkezelés helyes módját. Az anyagok újrahasznosítása segít a természeti erőforrások megőrzésében. A termék újrahasznosítása érdekében további információért forduljon a lakhelyén az illetékesekhez, a helyi hulladékgyűjtő szolgáltatóhoz vagy ahhoz az üzlethez, ahol a terméket megvásárolta.

<Megjegyzés az EU-s irányelveket követő országokban élő vásárlóink számára>

Gyártó: Sony Corporation, 1-7-1 Konan Minato-ku Tokió, 108-0075 Japán
Európai uniós termékbiztonság: Sony Deutschland GmbH, Hedelfinger Strasse 61, 70327 Stuttgart, Németország

Használatra vonatkozó megjegyzések

Az egységgel kompatibilis fényképezőgép-modellekről további tudnivalókat az Ön lakóhelyén érvényes Sony webhelyen olvashat, vagy kérjen tanácsot a Sony forgalmazójától vagy a hivatalos Sony márkaszerviztől.
Bár az egység a porállóság és a felfröccsenésekkel szembeni vízállóság jegyében lett kialakítva, előfordulhat, hogy a por vagy felfröccsenő folyadék egy része bejut az egységbe.

Fényképezőgép
Csak digitális egylencsés tükörreflexes ILCE-7M2 fényképezőgép használható.

Akkumulátorok

Csak NP-FW50 típusú „InfoLITHIUM" akkumulátorok* használható(k).
Az egységre egyszerre legfeljebb két akkumulátor rögzíthető.
Az egységgel nem használhatók más „InfoLITHIUM" akkumulátorok*.

- Az egység hosszú időtartamú tárolásához távolítsa el az akkumulátorokat az egységről.
- Mindig eredeti Sony akkumulátorokat használjon a jelen egységgel. Kizárólag a megadott akkumulátortöltővel töltse az akkumulátort.
- Az egység nem rendelkezik akkumulátortöltő funkcióval. Az akkumulátorokat a markolattal nem lehet tölteni.
- A készülékbe helyezett akkumulátorok nem tölthetők, akkor sem, ha a markolatot töltésre képes fényképezőghez csatlakoztatja.

*** Mi az az „InfoLITHIUM"?**
Az „InfoLITHIUM" egy olyan lítium-ion akkumulátor, amely adatokat tud cserélni a kompatibilis elektronikus berendezésekkel az akkumulátor fogyasztására vonatkozóan. A Sony azt javasolja, hogy az „InfoLITHIUM" akkumulátort a megfelelő ***InfoLITHIUM*** logóval rendelkező elektronikus berendezésekkel használja.

Az egység használata és tárolása során kerülendő helyek

Akár használja, akár tárolja a jelen egységet, kerülje az olyan helyeket, ahol az egység a következőknek van kitéve:
- Rendkívül magas hőmérséklet
  Ne hagyja az egységet olyan helyen, ahol közvetlen napfénynek lehet kitéve. Kerülje az olyan helyeket, mint a járművek műszerfala vagy a hőforrások környezete. A járművek belseje rendkívüli módon felforrósodhat, ha a jármű ablakai zárva vannak nyáron, vagy ha a járművet közvetlen napfény éri. Az egység deformálódhat, vagy működési hibák léphetnek fel, ha az egységet a járműben hagyja.
- Túlságosan erős rezgések
- Erős elektromágneses tér vagy sugárzás
- Túlságosan nagy mennyiségű homok vagy por

Egyéb figyelmeztetések

- Az egységet 0 °C és 40 °C közötti hőmérsékleten történő használatra tervezték.
- Ha markolatot és objektív-adaptert is használ, előfordulhat, hogy a háromlábú állványt nem lehet az objektív-adapter háromlábú állvány-csavarfuratához rögzíteni. Ilyen esetben a háromlábú állványt a markolatra csatlakoztassa.
- A hőmérséklet gyors és erőteljes növekedése hatására páralecsapódás következhet be. Ezért ha az egység huzamosabb ideig hideg helyen volt, akkor mielőtt meleg helyre vinné, helyezze műanyag tasakba, távolítsa el a levegőt a lehető legteljesebb mértékben, és zárja le a tasakot. Miután a tasakbeli hőmérséklet elérte a helyiségbeli hőmérsékletet, biztonságosan eltávolíthatja az egységet a tasakból. Ezzel az eljárással elkerülhető az egység hőmérsékletének hirtelen megváltozása, és ezáltal a páralecsapódás.
- Ha az egység beszennyeződik, tiszta, száraz törlőkendővel tisztíthatja meg. Ne hagyja, hogy az egység alkohollal vagy egyéb vegyszerrel érintkezzen.
- A markolat elektromos jelcsatlakozó ponton csatlakozik a fényképezőgéphez. Ha az akkumulátorokat úgy helyezi be, hogy a markolat nem csatlakozik a fényképezőgéphez, akkor a markolat helytelenül működhet, vagy a csatlakozási pont rövidre zárása miatt megrongálódhat.
  A markolat fényképezőgépre csatlakoztatása, lecsatlakoztatása, vagy a fényképezőgéptől elválasztott tárolása előtt vegye ki belőle az akkumulátorokat.
- Amikor háromlábú állványt rögzít az egységhez, legfeljebb 5,5 mm-es hosszúságú csavarral rendelkező állványt használjon. Az egység nem rögzíthető szilárdan a hosszú csavarral rendelkező háromlábú állványokhoz. Ha mégis megpróbálja, akkor az egység megsérül.
- A monitor helyzetétől függően a fényképezőgép és a markolat LCD-monitora között zavarás keletkezhet.
- Az akkumulátorokcseréjekor vagy a markolat a fényképezőgépre csatlakoztatásakor az USB-kábel ne legyen a fényképezőgépre csatlakoztatva.

A A termék részei

1 Elektromos érintkezők
2 Vezetőpecek
3 Markolat vezérlésének be- és kikapcsolására szolgáló ON/OFF kapcsoló
4 C2 (egyéni 2) gomb
5 Szíjhoz szolgáló fül
6 C1 (egyéni 1) gomb
7 Zár gomb
8 Első vezérlőtárcsa
9 Rögzítőcsavar
10 Akkumulátortartó rekesz nyitására és zárására szolgáló OPEN/CLOSE forgógomb
11 Akkumulátorfedél rése
12 Hátsó vezérlőtárcsa
13 C3 (egyéni 3) gomb
14 AF/MF (Automatikus fókusz/manuális fókusz) gomb /AEL (AE zár) gomb
15 Háromlábú állvány foglalata
16 Akkumulátortálca
17 Akkumulátortálca ütközője
18 Akkumulátor-érzékelő kapcsoló

B Az egység rögzítése a fényképezőgéphez

1 A fényképezőgép POWER kapcsolóját állítsa „OFF" állásba.

2 Vegye le az akkumulátorfedelet, majd vegye ki az akkumulátorokat a fényképezőgépből.

3 A fényképezőgép akkumulátorfedelét az ábra szerint erősen rögzítse azakkumulátorfedél résébe.
- Ha nem használja a markolatot, mindig helyezze fel az akkumulátorfedelet a fényképezőgépre.
- Ha az akkumulátorok a markolatban vannak, vegye ki az akkumulátorokat.

4 A markolat fényképezőgépre csatlakoztatásakor illessze egymáshoz a következő részeket.
[A jelen egységen] Vezetőpecek ⟷ [A fényképezőgépen] Akkumulátor behelyező nyílása
[A jelen egységen] Rögzítőcsavar ⟷ [A fényképezőgépen] Háromlábú állvány foglalata

5 A rögzítőcsavart elforgatva rögzítse.
- Rendszeres időközönként ellenőrizze, hogy a rögzítőcsavar nem lazult-e meg.
- A markolat fényképezőgéphez csatlakoztatása után ellenőrizze, hogy minden része biztonságosan a helyén van.

C Az akkumulátorok behelyezése

NP-FW50 ak