SONY

Vertical Grip

Manual de instruções
Οδηγίες λειτουργίας
Instrukcja obsługi
Návod na obsluhu
Használati útmutató

InfoLITHIUM Z SERIES

4-693-141-**21**(2)

© 2017 Sony Corporation
Printed in Thailand

http://www.sony.net/

4693141210

VG-C3EM

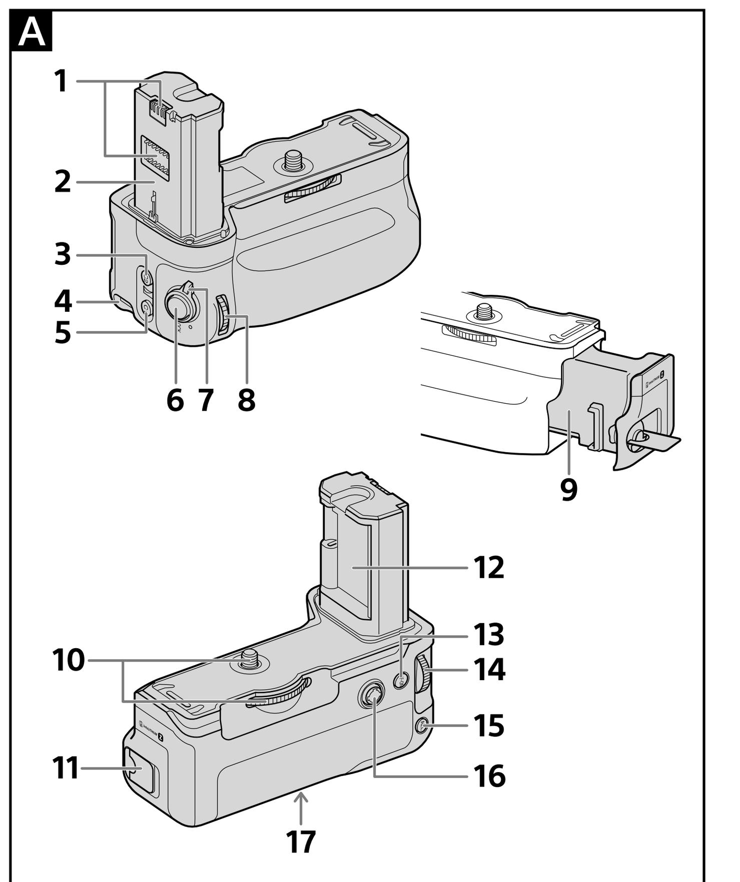

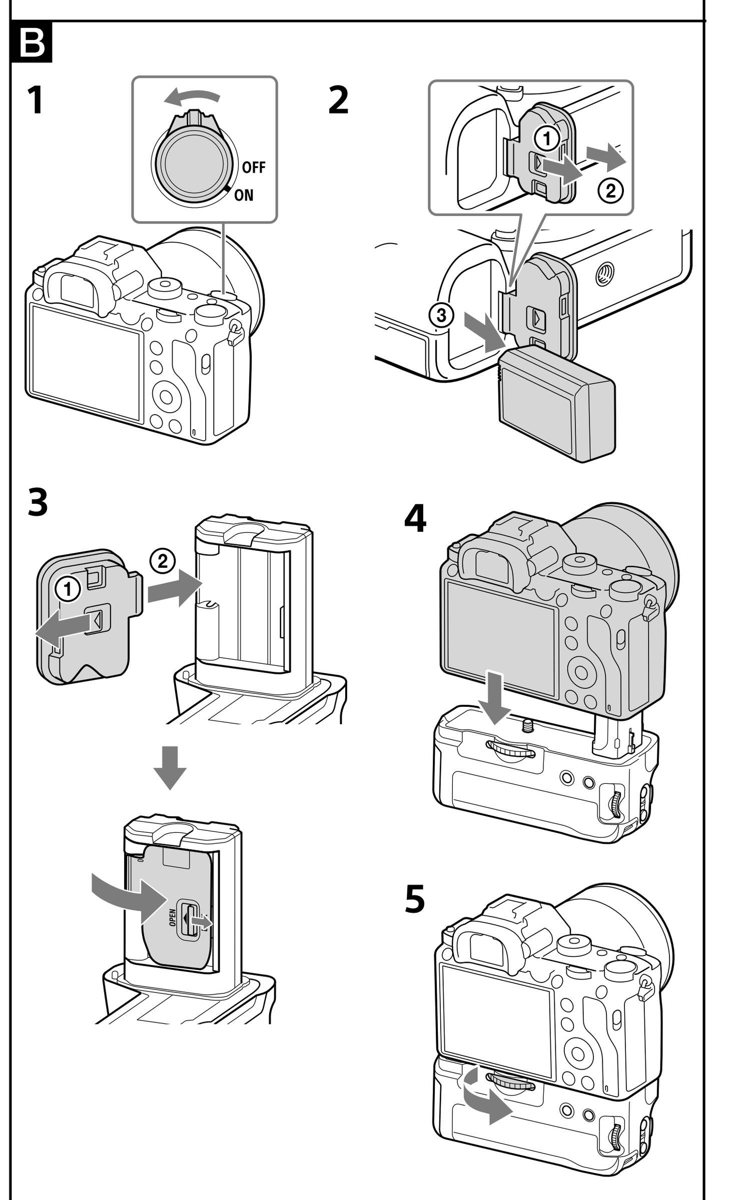

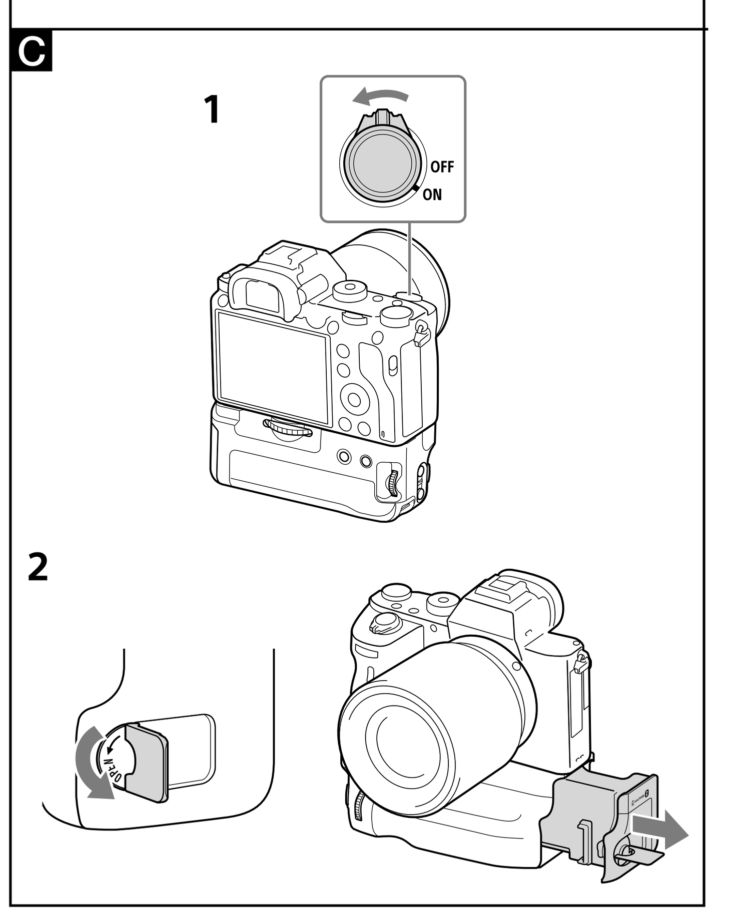

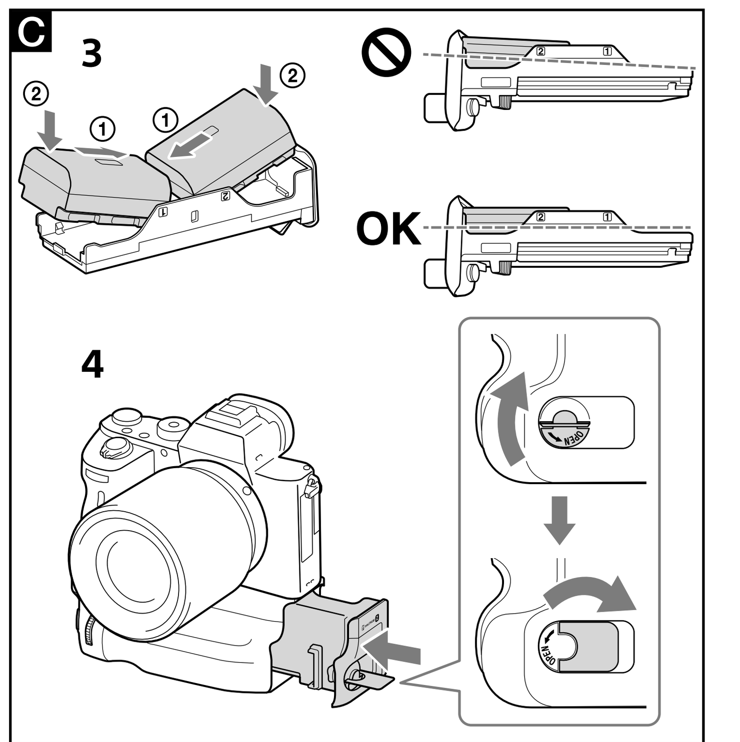

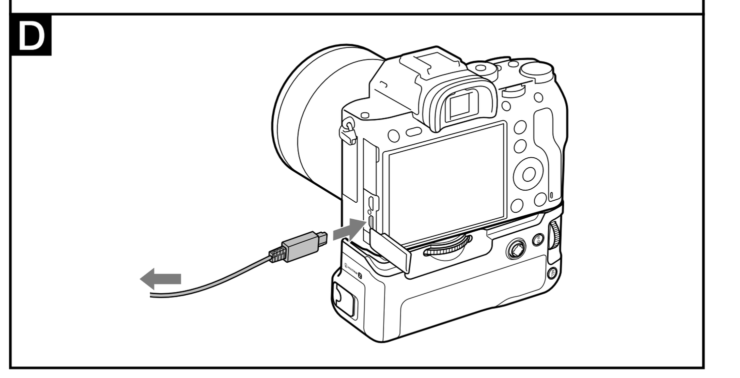

Português

Antes de utilizar o produto, leia este manual até ao fim e guarde-o para consultas futuras.

AVISO

Para reduzir o risco de incêndio ou choque eléctrico, não exponha a unidade à chuva ou à humidade.

Isole os contactos da bateria de lítio com fita adesiva para evitar um curto-circuito após a eliminação das baterias e cumpra as normas locais relativas à eliminação de baterias.

Mantenha as baterias ou outras peças que possam ser engolidas por crianças afastadas das mesmas. Contacte imediatamente um médico se um objecto for engolido.

Retire imediatamente as baterias e interrompa a utilização se...
- deixar cair o produto ou se este for sujeito a um impacto que deixe o seu interior exposto.
- o produto emitir um cheiro esquisito, calor ou fumo.

Não desmonte este produto. Pode ocorrer um choque eléctrico no caso de contacto com um circuito de alta voltagem existente no interior do produto.

CUIDADO

- Substitua a bateria apenas por uma do tipo especificado. Se não o fizer, pode provocar um incêndio ou choque eléctrico.
- Deite fora as baterias usadas de acordo com as instruções.

Aviso para os clientes na Europa

Fabricante: Sony Corporation, 1-7-1 Konan Minato-ku Tokyo, 108-0075 Japão
Para a conformidade dos produtos na EU: Sony Belgium, bijkantoor van Sony Europe Limited, Da Vincilaan 7-D1, 1935 Zaventem, Bélgica

Tratamento de Equipamentos Elétricos e Eletrónicos no final da sua vida útil (Aplicável na União Europeia e em países Europeus com sistemas de recolha seletiva de resíduos)
Este símbolo, colocado no produto ou na sua embalagem, indica que este não deve ser tratado como resíduo urbano indiferenciado. Deve sim ser colocado num ponto de recolha destinado a resíduos de equipamentos elétricos e eletrónicos. Assegurando-se que este produto é corretamente depositado, irá prevenir potenciais consequências negativas para o ambiente bem como para a saúde, que de outra forma poderiam ocorrer pelo mau manuseamento destes produtos. A reciclagem dos materiais contribuirá para a conservação dos recursos naturais. Para obter informação mais detalhada sobre a reciclagem deste produto, por favor contacte o município onde reside, os serviços de recolha de resíduos da sua área ou a loja onde adquiriu o produto.

Notas sobre a Utilização

Para detalhes sobre os modelos de câmara compatíveis com esta unidade, visite o Web site da Sony da sua área ou consulte o seu revendedor Sony ou o serviço de assistência técnica local autorizado da Sony.
Apesar de esta unidade ter sido concebida para ser à prova de poeira e de salpicos, poderá não conseguir ser totalmente impermeável ao pó e aos salpicos.

Baterias

Apenas o(s) conjunto(s) da bateria recarregável(eis) NP-FZ100 pode(m) ser utilizado(s).
Pode instalar duas baterias nesta unidade simultaneamente.

- Retire as conjunto(s) da bateria desta unidade quando guardar esta unidade por um período de tempo prolongado.
- Utilize sempre um conjunto da bateria Sony genuína com esta unidade. Com a câmara ou carregador de pilhas especificados, carregue o conjunto da bateria.
- NP-FM55H, NP-FM50, NP-FM30, NP-FM500H, NP-FH50, NP-FW50 não estão disponíveis com esta unidade.

Locais a evitar para utilização e armazenamento da unidade

Quer se encontre em utilização ou em armazenamento, não deixe a unidade num local onde fique exposta a:
- Temperaturas extremamente elevadas
  Não deixe a unidade num local onde fique exposta à luz solar directa; Evite locais como o tablier de veículos ou próximos de fontes de calor. O interior do veículo pode ficar extremamente quente se as janelas estiverem fechadas no Verão ou se o veículo se encontrar exposto à luz solar directa. A unidade pode ficar deformada ou avariada se deixada no interior de um veículo.
- Vibrações excessivas
- Electromagnetismo ou raios fortes
- Areia ou pó excessivos

Outras precauções

- Esta unidade foi concebida para uma utilização com temperaturas entre 0 °C e 40 °C.
- Quando carregar o conjunto da bateria, certifique-se de que a temperatura ambiente está dentro do intervalo de 10 °C a 30 °C.
- Um aumento rápido e elevado da temperatura provoca a formação de condensação. Por isso, vede a unidade num saco plástico e retire o máximo de ar do interior do saco antes de tentar transportar esta unidade para um local interior, após ter estado exposta ao frio durante um período prolongado de tempo. Logo que a temperatura no saco tenha subido gradualmente para a temperatura ambiente, poderá retirar a unidade do saco. Estes procedimentos evitarão que a unidade sofra mudanças súbitas de temperatura e, deste modo, a formação de condensação.
- Quando estiver suja, esta unidade pode ser limpa com um pano limpo e seco. Não deixe que esta unidade entre em contacto com álcool ou outros produtos químicos.
- Esta unidade possui um ponto de contacto com a câmara de sinal ligado electricamente.
  Se colocar o(s) conjunto(s) da bateria quando esta unidade não estiver instalada na câmara, a unidade pode funcionar mal ou ser danificada devido a um curto-circuito no ponto de contacto.
  Se instalar a unidade na câmara, quando retirar a unidade da câmara ou a guardar à parte, retire o(s) conjunto(s) da bateria desta unidade.
- Quando fixar esta unidade num tripé, utilize um tripé que tenha um parafuso de 5,5 mm de comprimento no máximo. Esta unidade não pode ser devidamente fixa num tripé com parafusos longos. Se experimentar fazê-lo, danificará esta unidade.
- Pode ocorrer interferência entre o monitor LCD da câmara e esta unidade, dependendo da posição do monitor.
- Se fixar esta unidade à câmara ou substituir o(s) conjunto(s) da bateria, não ligue o cabo USB à câmara.

A Identificar as Peças

1 Contactos eléctricos
2 Barra guia
3 Botão C2 (personaliz. 2)
4 Gancho da correia
5 Botão C1 (Personaliz. 1)
6 Botão do obturador
7 Interruptor LOCK de controlo da pega
8 Selector de controlo dianteiro
9 Bandeja do conjunto da bateria
10 Parafuso de fixação
11 Botão OPEN/CLOSE do compartimento da bateria (Abrir/Fechar)
12 Encaixe da cobertura da bateria da câmara
13 Durante a gravação: botão AF ON
Durante a reprodução: botão (Ampliar)
14 Selector de controlo traseiro
15 Durante a gravação: botão AEL
Durante a reprodução: botão (List)
16 Seletor múltiplo
17 Encaixe para o tripé

Para obter mais informações, consulte o manual de instruções fornecido com a sua câmara.

B Instalar a unidade na câmara

1. **Regule o interruptor POWER da câmara para "OFF" (Desligado).**
2. **Solte a tampa da bateria e retire a(s) bateria(s) da câmara.**
3. **Coloque a tampa da bateria da câmara com firmeza na ranhura para a tampa da bateria, conforme ilustrado.**
   - Quando não utilizar esta unidade, não se esqueça de fixar a tampa da bateria na câmara.
   - Se o(s) conjunto(s) da bateria se encontrar(em) na unidade, retire o(s) conjunto(s) da mesma.
4. **Alinhe as seguintes peças para instalar a unidade na câmara.**
   [Esta unidade] Barra guia ⟷ [Câmara] Ranhura de inserção da bacteria
   [Esta unidade] Parafuso de fixação ⟷ [Câmara] Orifício do encaixe do tripé
5. **Rode o parafuso de fixação para bloquear.**
   - Periodicamente, confirme se o parafuso de fixação não está solto durante a utilização.
   - Após instalar esta unidade na câmara, certifique-se de que todas as peças estão bem fixas.

C Introduzir os conjuntos da bateria

Conjunto da bateria NP-FZ100 (1 ou 2 necessários)

1. **Quando substituir o(s) conjunto(s) da bateria com a unidade instalada na câmara, regule o interruptor POWER da câmara para OFF (Desligado).**
2. **Rode o botão OPEN/CLOSE do compartimento da bateria (Abrir/Fechar) das pilhas na direção da seta a apontar para "OPEN" (ABRIR) e, e seguida, puxe a bandeja do conjunto da bateria.**
3. **Instale o(s) conjunto(s) da bateria na bandeja da bateria, de acordo com o visor da bandeja da bateria. (Consulte a figura C-3.)**
   - Quando instalar um conjunto de bateria, instale-o em qualquer um dos lados.
   - Instale o conjunto da bateria NP-FZ100 apenas na bandeja do conjunto da bateria. Não instale os outros conjuntos de bateria.
4. **Introduza a bandeja do conjunto da bateria e roda o botão OPEN/CLOSE do compartimento da bateria (Abrir/Fechar).**
   - Rode o manípulo OPEN/CLOSE do compartimento da bateria para a posição adequada, conforme ilustrado.

D Carregamento dos conjuntos da bateria

Carregue o(s) conjunto(s) da bateria enquanto esta unidade estiver instalada na câmara. Note que a própria unidade não é capaz de carregar o(s) conjunto(s) da bateria.

1. **Coloque o interruptor POWER da câmara em "OFF" (DESLIGADO).**
2. **Coloque o transformador de CA (fornecido com a câmara) na câmara com o cabo micro USB (fornecido com a câmara) e ligue o transformador de CA a uma tomada.**
   *** Também pode carregar o(s) conjunto(s) da bateria com um computador.**
   - Quando são introduzidos dois conjuntos da bateria, o que possuir menos energia é o primeiro a ser carregado.
   - Demora 295 minutos a carregar um conjunto da bateria e 590 minutos para carregar dois conjuntos da bateria.
   - Enquanto o carregamento da bateria estiver em progresso, a luz indicadora do carregamento acende na câmara.
   - Para obter mais informações, consulte o manual de instruções fornecido com a sua câmara.

Fotografar imagens verticais

As operações dos selectores e botões da unidade são as mesmas que as utilizadas para o corpo principal da máquina.
Quando utilizar esta unidade, consulte também o manual de instruções fornecido com a sua máquina.
Quando utilizar esta unidade na orientação vertical, alinhe o interruptor LOCK de controlo da pega com "•".
- O interruptor LOCK de controlo da pega ativa/desativa as funções dos botões.
- Independentemente da posição do interruptor LOCK de controlo da pega, o botão de funcionamento da câmara opera sempre.
- Ligue e desligue a câmara com o interruptor POWER. O interruptor LOCK de controlo da pega não consegue ligar e desligar a câmara.

Indicador da carga restante da bateria

Quando instalar duas baterias (NP-FZ100) nesta unidade, o seguinte indicador aparece no monitor LCD da câmara. (A posição do indicador da energia da bateria depende do modo de funcionamento em que a câmara estiver.)
Monitor LCD (exemplo)

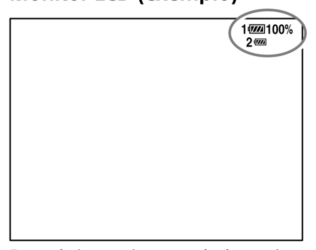

Dos dois conjuntos da bateria, utilize primeiro aquele que apresentar menos carga.
A restante carga da bateria em utilização é apresentada como percentagem (%).
O símbolo da bateria em utilização altera-se da forma ilustrada abaixo.
Quando a carga da bateria em utilização se esgotar, a unidade muda automaticamente para a bateria seguinte.

Carga restante da bateria					
	alta → baixa				

Se continuar a fotografar durante algum tempo depois de aparecer o símbolo, a carga dessa bateria esgota-se e a unidade passa automaticamente para a bateria seguinte.

Notas relacionadas com o adaptador de montagem da lente

- Esta unidade não foi concebida para encaixe simultâneo com o adaptador de montagem da lente LA-EA2/EA4. Se esta unidade e o adaptador forem encaixados em simultâneo na sua câmara, o espaço entre esta unidade e o adaptador de montagem da lente não será grande o suficiente para agarrar esta unidade.
- Quando utilizar esta unidade e um adaptador de montagem da lente em simultâneo, poderá não ser possível encaixar o tripé ao orifício do parafuso do adaptador da lente. Neste caso, encaixe tripé encaixe para o tripé ao recipiente desta unidade.
  Quando encaixar a lente com o colar de montagem do tripé à sua câmara ou ao adaptador de montagem da lente, rode o colar de montagem do tripé para uma posição que permita a utilização da pega ou retire todos os acessórios removíveis. Além disso, se utilizar o tripé, fixe-o ao colar de montagem do tripé da lente.
- Quando utilizar o adaptador de montagem da lente para fixar a lente com o colar de montagem do tripé na câmara, os seguintes interruptores da lente podem não funcionar na gravação vertical. Antes da gravação vertical, defina-os para a posição horizontal.
  — Interruptor do modo de focagem
  — Interruptor do modo DMF
  — Limitador do intervalo de focagem

Resolução de problemas

Sintoma	Solução
A câmara não funciona mesmo após a unidade ser instalada na câmara, o(s) conjunto(s) da bateria estarem instalados na unidade e o interruptor POWER da câmara estar colocado em ON.	• Verifique se o parafuso de fixação da unidade está bem apertado. • Verifique se o(s) conjunto(s) da bateria está(ão) carregado(s). • Remova o(s) conjunto(s) da bateria da bandeja do conjunto da bateria e volte a fixar. • Regule o interruptor POWER da câmara para OFF, retire o(s) conjunto(s) da bateria e instale novamente a unidade na câmara.
O botão do obturador ou os outros botões de operação não funcionam.	• Verifique se o interruptor LOCK de controlo da pega não está definido para LOCK. • Remova o(s) conjunto(s) da bateria da bandeja do conjunto da bateria e volte a fixar. • Regule o interruptor POWER da câmara para OFF, retire o(s) conjunto(s) da bateria e instale novamente a unidade na câmara.
"Pilha incompatível. Use modelo correto." é apresentado, apesar de utilizar o(s) conjunto(s) da bateria da Sony genuínos.	• Remova o(s) conjunto(s) da bateria da bandeja do conjunto da bateria e volte a fixar. • Regule o interruptor POWER da câmara para OFF, retire o(s) conjunto(s) da bateria e instale novamente a unidade na câmara.

Especificações

Conjunto da bateria	NP-FZ100 CC 7,2 V
Dimensões (Aprox.)	126,9 mm × 107,9 mm × 61,8 mm (c/a/p)
Peso	Aprox. 272 g (incluindo a bandeja da bateria, excluindo os conjuntos da bateria)
Temperatura de funcionamento	0 °C a 40 °C
Temperatura de armazenamento	-20 °C a +60 °C
Itens incluídos	Pega vertical (1), Documentos impressos

O design e as especificações estão sujeitos a alterações sem aviso prévio.

α é uma marca comercial da Sony Corporation.

Ελληνικά

Πριν θέσετε σε λειτουργία αυτό το προϊόν, διαβάστε προσεκτικά το παρόν εγχειρίδιο και κρατήστε το για μελλοντική αναφορά.

ΠΡΟΕΙΔΟΠΟΙΗΣΗ

Για να αποτρέψετε τον κίνδυνο πυρκαγιάς ή ηλεκτροπληξίας, μην εκθέτετε τη συσκευή σε βροχή ή υγρασία.

Τοποθετήστε ταινία πάνω στις επαφές των μπαταριών λιθίου για την αποφυγή βραχυκυκλώματος κατά την απόρριψη των μπαταριών και ακολουθήστε τους τοπικούς κανονισμούς για την απόρριψη μπαταριών.

Φυλάσσετε τις μπαταρίες ή αντικείμενα για τα οποία υπάρχει κίνδυνος κατάποσης μακριά από μικρά παιδιά. Επικοινωνήστε αμέσως με ιατρό σε περίπτωση κατάποσης ενός αντικειμένου.

Αφαιρέστε αμέσως τις μπαταρίες και διακόψτε τη χρήση αν...
- το προϊόν πέσει ή υποστεί πρόσκρουση και εκτεθεί το εσωτερικό του.
- από το προϊόν προέρχεται μια παράξενη οσμή, θερμότητα ή καπνός.

Μην αποσυναρμολογείτε. Μπορεί να προκληθεί ηλεκτροπληξία αν ακουμπήσετε ένα κύκλωμα υψηλής τάσης στο εσωτερικό του προϊόντος.

ΠΡΟΣΟΧΗ

- Αντικαταστήστε την μπαταρία με άλλη μπαταρία του ίδιου τύπου. Σε αντίθετη περίπτωση, ενδέχεται να προκληθεί πυρκαγιά ή ηλεκτροπληξία.
- Απορρίπτετε τις χρησιμοποιημένες μπαταρίες σύμφωνα με τις οδηγίες.

Για πελάτες στην Ευρώπη

Κατασκευαστής: Sony Corporation, 1-7-1 Konan Minato-ku Τόκυο, 108-0075 Ιαπωνία
Συμμόρφωση Προϊόντος με νομοθεσία Ε.Ε.: Sony Belgium, bijkantoor van Sony Europe Limited, Da Vincilaan 7-D1, 1935 Zaventem, Βέλγιο

Απόρριψη παλαιών ηλεκτρικών & ηλεκτρονικών συσκευών (Ισχύει στην Ευρωπαϊκή Ένωση και άλλες Ευρωπαϊκές χώρες με ξεχωριστά συστήματα αποκομιδής)
Το σύμβολο αυτό επάνω στο προϊόν ή στη συσκευασία του υποδεικνύει ότι το προϊόν αυτό δεν θα πρέπει να απορρίπτεται μαζί με τα συνηθισμένα οικιακά απορρίμματα . Αντίθετα θα πρέπει να παραδίδεται στο κατάλληλο σημείο αποκομιδής για την ανακύκλωση ηλεκτρικών και ηλεκτρονικών συσκευών. Εξασφαλίζοντας ότι το προϊόν αυτό απορρίπτεται σωστά, βοηθάτε στο να αποτραπούν όποιες αρνητικές επιπτώσεις στην ανθρώπινη υγεία και στο περιβάλλον που θα προέκυπταν από την μη κατάλληλη διαχείριση των αποβλήτων αυτού του προϊόντος. Η ανακύκλωση των υλικών βοηθά στην εξοικονόμηση των φυσικών πόρων. Για περισσότερες πληροφορίες σχετικά με την ανακύκλωση αυτού του προϊόντος, πικοινωνήστε με τις δημοτικές αρχές της περιοχής σας, με την υπηρεσία διάθεσης των οικιακών απορριμμάτων ή το κατάστημα από το οποίο αγοράσατε το προϊόν.

Σημειώσεις σχετικά με τη χρήση

Για λεπτομέρειες σχετικά με μοντέλα φωτογραφικών μηχανών συμβατά με αυτήν τη μονάδα, επισκεφτείτε την τοποθεσία Web στην περιοχή σας, ή επικοινωνήστε με τον αντιπρόσωπο της Sony ή το τοπικό εξουσιοδοτημένο κέντρο σέρβις της Sony.
Αν και αυτή η μονάδα έχει σχεδιαστεί λαμβάνοντας υπόψη την ανθεκτικότητά της στη σκόνη και το πιτσίλισμα, ενδέχεται να μην κρατήσει έξω όλη τη σκόνη ή τα πιτσιλίσματα.

Μπαταρίες

Μπορείτε να χρησιμοποιήσετε μόνο την(ις) επαναφορτιζόμενη(ες) μπαταρία(ες) NP-FZ100.
Μπορείτε να τοποθετήσετε έως και δύο μπαταρίες σε αυτή τη μονάδα ταυτόχρονα.

- Αφαιρείτε τις μπαταρίες από τη μονάδα κατά την αποθήκευση της μονάδας για εκτεταμένη χρονική περίοδο.
- Χρησιμοποιείτε πάντα γνήσιες μπαταρίες Sony σε αυτή τη μονάδα. Η φόρτιση της μπαταρίας πρέπει να γίνεται μόνο με την καθορισμένη φωτογραφική μηχανή ή τον φορτιστή μπαταρίας.
- Τα μοντέλα NP-FM55H, NP-FM50, NP-FM30, NP-FM500H, NP-FH50, NP-FW50 δεν είναι διαθέσιμα με αυτή τη μονάδα.

Μέρη που πρέπει να αποφεύγονται για τη χρήση και αποθήκευση της μονάδας

Ανεξάρτητα από το αν η μονάδα χρησιμοποιείται ή είναι αποθηκευμένη, μην την αφήνετε σε μέρη όπου μπορεί να εκτεθεί σε:
- Εξαιρετικά υψηλές θερμοκρασίες
  Μην αφήνετε τη μονάδα σε μέρος όπου μπορεί να εκτεθεί σε άμεσο ηλιακό φως. Αποφεύγετε μέρη όπως τα ταμπλό των αυτοκινήτων ή κοντά σε πηγές θερμότητας. Το εσωτερικό ενός οχήματος μπορεί να θερμανθεί υπερβολικά αν τα παράθυρα είναι κλειστά κατά τη διάρκεια του καλοκαιριού ή αν το όχημα είναι εκτεθειμένο σε άμεσο ηλιακό φως. Η μονάδα μπορεί να παραμορφωθεί ή να παρουσιάσει δυσλειτουργίες αν παραμείνει μέσα σε ένα όχημα.
- Υπερβολικούς κραδασμούς
- Ισχυρό ηλεκτρομαγνητισμό ή ακτίνες
- Υπερβολική άμμο ή σκόνη

Άλλες προφυλάξεις

- Η μονάδα αυτή έχει σχεδιαστεί για χρήση από 0 °C έως 40 °C.
- Όταν φορτίζετε την μπαταρία, βεβαιωθείτε ότι η θερμοκρασία περιβάλλοντος είναι από 10°C έως 30°C.
- Οι ταχείες και έντονες αλλαγές στη θερμοκρασία προκαλούν τη δημιουργία συμπύκνωσης. Για το λόγο αυτό, σφραγίστε τη μονάδα μέσα σε μια πλαστική σακούλα και αφαιρέστε όσο περισσότερο αέρα μπορείτε από το εσωτερικό της σακούλας πριν επιχειρήσετε να φέρετε τη μονάδα μέσα όταν ήταν έξω στο κρύο για μεγάλο χρονικό διάστημα. Όταν η θερμοκρασία μέσα στη σακούλα έχει προλάβει να αυξηθεί σταδιακά στη θερμοκρασία δωματίου, μπορείτε να αφαιρέσετε με ασφάλεια τη μονάδα από τη σακούλα. Οι διαδικασίες αυτές θα εμποδίσουν την ταχεία αλλαγή της θερμοκρασίας της μονάδας, εμποδίζοντας έτσι τη δημιουργία συμπύκνωσης.
- Σε περίπτωση που λερωθεί, καθαρίστε τη μονάδα με ένα καθαρό, στεγνό πανί. Αποφεύγετε την επαφή της μονάδας με οινόπνευμα ή άλλα χημικά.
- Η μονάδα αυτή διαθέτει ένα σημείο επαφής σήματος ηλεκτρικής σύνδεσης με τη φωτογραφική μηχανή.
  Εάν τοποθετήσετε τις μπαταρίες όταν η μονάδα δεν είναι συνδεδεμένη με τη φωτογραφική μηχανή, μπορεί να παρουσιαστεί δυσλειτουργία της μονάδας ή να προκληθεί βλάβη λόγω βραχυκυκλώματος στο σημείο επαφής.
  Κατά τη σύνδεση της μονάδας στη φωτογραφική μηχανή, την αποσύνδεση αυτής της μονάδας από τη φωτογραφική μηχανή ή την ξεχωριστή φύλαξη της μονάδας, φροντίστε να αφαιρέσετε τις μπαταρίες από αυτήν τη μονάδα.
- Κατά τη σύνδεση ενός τρίποδου σε αυτή τη μονάδα, χρησιμοποιήστε ένα τρίποδο με βίδα μήκους έως και 5,5 mm. Η μονάδα δεν μπορεί να στερεωθεί γερά σε τρίποδο που χρησιμοποιεί μακρύτερη βίδα. Σε περίπτωση που το επιχειρήσετε θα προκληθεί βλάβη σε αυτή τη μονάδα.
- Μπορεί να προκληθούν παρεμβολές μεταξύ της οθόνης LCD της φωτογραφικής μηχανής και αυτής της μονάδας, ανάλογα με τη θέση της οθόνης.
- Όταν συνδέετε αυτήν τη μονάδα στη φωτογραφική μηχανή ή αντικαθιστάτε τις μπαταρίες, μην συνδέετε το καλώδιο USB στη φωτογραφική μηχανή.

A Προσδιορισμός των μερών

1 Ηλεκτρικές επαφές
2 Ράβδος οδηγός
3 Κουμπί C2 (προσαρμογή 2)
4 Άγκιστρο λουριού
5 Κουμπί C1 (προσαρμογή 1)
6 Κουμπί κλείστρου
7 Διακόπτης LOCK ελέγχου λαβής
8 Μπροστινός τροχός ρύθμισης
9 Θήκη μπαταριών
10 Βίδα σύνδεσης
11 Κουμπί OPEN/CLOSE διαμερίσματος μπαταριών
12 Εσοχή καλύμματος μπαταριών
13 Κατά τη διάρκεια της λήψης: Κουμπί AF ON
Κατά τη διάρκεια της αναπαραγωγής: Κουμπί (Μεγέθυνση)
14 Πίσω τροχός ρύθμισης
15 Κατά τη διάρκεια της λήψης: Κουμπί AEL
Κατά τη διάρκεια της αναπαραγωγής: Κουμπί (Λίστα)
16 Πολλαπλός επιλογέας
17 Υποδοχή τρίποδου

Για περισσότερες πληροφορίες, ανατρέξτε στις οδηγίες χειρισμού που παρέχονται με τη φωτογραφική μηχανή σας.

B Σύνδεση αυτής της μονάδας στη φωτογραφική μηχανή

1. **Ρυθμίστε το διακόπτη POWER της φωτογραφικής μηχανής στη θέση "OFF".**
2. **Αποσπάστε το κάλυμμα μπαταριών και αφαιρέστε τις μπαταρίες από τη φωτογραφική μηχανή.**
3. **Τοποθετήστε το κάλυμμα μπαταριών της φωτογραφικής μηχανής στην υποδοχή καλύμματος μπαταριών όπως φαίνεται στην εικόνα.**
   - Όταν δεν χρησιμοποιείτε αυτήν τη μονάδα, φροντίστε να συνδέσετε το κάλυμμα μπαταριών στη φωτογραφική μηχανή.
   - Αν οι μπαταρίες βρίσκονται σε αυτήν τη μονάδα, αφαιρέστε τις μπαταρίες από αυτήν τη μονάδα.
4. **Ευθυγραμμίστε το παρακάτω τμήμα για να τοποθετήστε αυτήν τη μονάδα στη φωτογραφική μηχανή.**
   [Αυτή η μονάδα] Ράβδος οδηγός ⟷ [Φωτογραφική μηχανή] Εσοχή τοποθέτησης μπαταριών
   [Αυτή η μονάδα] Βίδα σύνδεσης ⟷ [Φωτογραφική μηχανή] Οπή υποδοχής τρίποδου
5. **Περιστρέψτε τη βίδα σύνδεσης για να την ασφαλίσετε.**
   - Ελέγχετε τακτικά κατά τη διάρκεια της χρήσης ότι η βίδα σύνδεσης δεν έχει χαλαρώσει.
   - Μετά την τοποθέτηση αυτής της μονάδας στη φωτογραφική μηχανή, βεβαιωθείτε ότι όλα τα εξαρτήματα είναι στερεωμένα στη θέση τους.

C Τοποθέτηση των μπαταριών

Μπαταρία NP-FZ100 (απαιτείται 1 ή 2)

1. **Κατά την αντικατάσταση των μπαταριών με τη μονάδα αυτή συνδεδεμένη στη φωτογραφική μηχανή, ρυθμίστε το διακόπτη POWER της φωτογραφικής μηχανής στη θέση OFF.**
2. **Περιστρέψτε το κουμπί OPEN/CLOSE του διαμερίσματος μπαταριών προς την κατεύθυνση του βέλους που είναι στραμμένος στο "OPEN" και, στη συνέχεια, τραβήξτε και αφαιρέστε τον δίσκο μπαταριών.**
3. **Τοποθετήστε τις μπαταρίες στη θήκη μπαταριών σύμφωνα με τις ενδείξεις πάνω στη θήκη μπαταριών. (Βλ. εικόνα C-3.)**
   - Κατά την τοποθέτηση μιας μπαταρίας, τοποθετήστε την στη μια από τις δύο πλευρές.
   - Τοποθετείτε μόνο μπαταρίες NP-FZ100 στη θήκη μπαταριών. Μην τοποθετείτε άλλες μπαταρίες.
4. **Εισαγάγετε τον δίσκο μπαταριών και περιστρέψτε το κουμπί OPEN/CLOSE του διαμερίσματος μπαταριών.**
   - Περιστρέψτε το κουμπί OPEN/CLOSE του διαμερίσματος μπαταριών σωστά στη θέση του όπως φαίνεται στην εικόνα.

D Φόρτιση της(ων) μπαταρίας(ών)

Φορτίστε την(ις) μπαταρία(ες) με τη μονάδα αυτή προσαρτημένη στη φωτογραφική μηχανή. Σημειώστε ότι η ίδια η μονάδα δεν έχει τη δυνατότητα φόρτισης της(ων) μπαταρίας(ών).

1. **Θέστε τον διακόπτη POWER της φωτογραφικής μηχανής στη θέση "OFF".**
2. **Προσαρτήστε τον προσαρμογέα AC (παρέχεται με τη φωτογραφική μηχανή) στη φωτογραφική μηχανή με το καλώδιο micro USB (επίσης παρέχεται με τη φωτογραφική μηχανή) και συνδέστε τον προσαρμογέα AC στην πρίζα.**
   *** Μπορείτε επίσης να φορτίσετε την(ις) μπαταρία(ες) και μέσω του υπολογιστή.**
   - Όταν εισάγονται δύο μπαταρίες, φορτίζεται πρώτα αυτή που έχει λιγότερη υπολειπόμενη ισχύ.
   - Η φόρτιση μίας μπαταρίας διαρκεί 295 λεπτά και η φόρτιση δύο μπαταριών 590 λεπτά.
   - Όσο βρίσκεται σε εξέλιξη η φόρτιση, η ενδεικτική λυχνία φόρτισης είναι αναμμένη στη φωτογραφική μηχανή.
   - Για περισσότερες πληροφορίες, ανατρέξτε στις οδηγίες χειρισμού που παρέχονται με τη φωτογραφική μηχανή σας.

Λήψη κατακόρυφων εικόνων

Οι λειτουργίες των τροχών και κουμπιών αυτής της μονάδας είναι ίδιες με αυτές για το κύριο σώμα της φωτογραφικής μηχανής.
Όταν χρησιμοποιείτε αυτή τη μονάδα, ανατρέξτε επίσης στις οδηγίες λειτουργίας που παρέχονται με τη φωτογραφική μηχανή σας.
Όταν χρησιμοποιείτε αυτή τη μονάδα με κατακόρυφο προσανατολισμό, ευθυγραμμίστε τον διακόπτη LOCK ελέγχου λαβής με το "•".
- Ο διακόπτης LOCK ελέγχου λαβής ενεργοποιεί/απενεργοποιεί τις λειτουργίες των πλήκτρων και των κουμπιών.
- Το κουμπί λειτουργίας της φωτογραφικής μηχανής λειτουργεί πάντα, ανεξάρτητα από τη θέση του διακόπτη LOCK ελέγχου λαβής.
- Ενεργοποιήστε και απενεργοποιήστε την ισχύ με τον διακόπτη POWER της φωτογραφικής μηχανής. Ο διακόπτης LOCK ελέγχου λαβής δεν μπορεί να ενεργοποιήσει ή να απενεργοποιήσει την ισχύ.

Ένδειξη ισχύος μπαταρίας που απομένει

Όταν τοποθετείτε τις δύο μπαταρίες (NP-FZ100) σε αυτήν τη μονάδα, η παρακάτω ένδειξη εμφανίζεται στην οθόνη LCD της φωτογραφικής μηχανής. (Η θέση της ένδειξης ισχύος μπαταρίας διαφέρει, ανάλογα με τη λειτουργία της φωτογραφικής μηχανής.)
Οθόνη LCD (παράδειγμα)

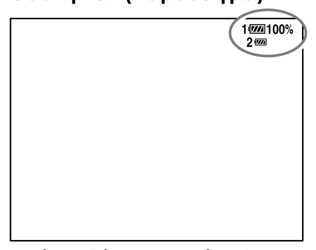

Από τις δύο μπαταρίες, θα χρησιμοποιηθεί πρώτα αυτή με το χαμηλότερο φορτίο.
Το επίπεδο ισχύος που απομένει της μπαταρίας που χρησιμοποιείται εμφανίζεται ως ποσοστό (%).
Η ένδειξη της μπαταρίας που χρησιμοποιείται αλλάζει όπως φαίνεται παρακάτω. Όταν εξαντληθεί η μπαταρία που χρησιμοποιείται, η μονάδα μεταβαίνει αυτόματα στην επόμενη μπαταρία.

Χωρητικότητα μπαταρίας που απομένει					
	υψηλή → χαμηλή				

Αν συνεχίσετε να πραγματοποιείτε λήψεις αφού εμφανιστεί η ένδειξη, η μπαταρία εξαντλείται και η μονάδα μεταβαίνει αυτόματα στην επόμενη μπαταρία.

Σημειώσεις σχετικά με τον προσαρμογέα φακού

- Η μονάδα αυτή δεν είναι σχεδιασμένη για ταυτόχρονη προσάρτηση με τον προσαρμογέα φακού LA-EA2/EA4. Εάν προσαρτήσετε ταυτόχρονα αυτή τη μονάδα και τον προσαρμογέα στη φωτογραφική μηχανή σας, δεν θα υπάρχει αρκετός χώρος ανάμεσα στη μονάδα και τον προσαρμογέα φακού για να κρατήσετε τη μονάδα.
- Όταν χρησιμοποιείτε αυτή τη μονάδα ταυτόχρονα με προσαρμογέα φακού, ίσως να μην είναι δυνατό να συνδέσετε το τρίποδο στην οπή βίδας τρίποδου του προσαρμογέα φακού. Σε αυτή την περίπτωση, συνδέστε το τρίποδο στην υποδοχή τρίποδου αυτής της μονάδας.
  Όταν χρησιμοποιείτε το κολάρο στήριξης τρίποδου για να συνδέσετε τον φακό στη φωτογραφική μηχανή ή τον προσαρμογέα φακού, περιστρέψτε το κολάρο στήριξης τρίποδου σε θέση που επιτρέπει τη χρήση της λαβής ή αφαιρέστε όλα τα αποσπώμενα εξαρτήματα. Επίσης, αν χρησιμοποιήσετε τρίποδο, προσαρτήστε το τρίποδο στο κολάρο στήριξης τρίποδου του φακού.
- Όταν χρησιμοποιείτε τον προσαρμογέα φακού για να συνδέσετε τον φακό με το κολάρο στήριξης τρίποδου στη φωτογραφική μηχανή, οι παρακάτω διακόπτες φακού μπορεί να μην λειτουργούν κατά τη λήψη σε κατακόρυφη θέση. Πριν τη λήψη σε κατακόρυφη θέση, ρυθμίστε τους στην οριζόντια θέση.
  — Διακόπτης λειτουργίας εστίασης
  — Διακόπτης λειτουργίας DMF
  — Περιορισμός της διαδρομής εστίασης

Αντιμετώπιση προβλημάτων

Σύμπτωμα	Λύση
Η φωτογραφική μηχανή δεν λειτουργεί ακόμα και όταν η μονάδα είναι συνδεδεμένη στη φωτογραφική μηχανή, οι μπαταρίες είναι τοποθετημένες στη μονάδα και ο διακόπτης POWER της φωτογραφικής μηχανής είναι στη θέση ON.	• Ελέγξτε ότι η βίδα σύνδεσης της μονάδας είναι βιδωμένη γερά. • Ελέγξτε ότι οι μπαταρίες είναι φορτισμένες. • Αφαιρέστε τις μπαταρίες από τη θήκη μπαταριών και επανατοποθετήστε τις. • Ρυθμίστε το διακόπτη POWER της φωτογραφικής μηχανής στη θέση OFF, αφαιρέστε τις μπαταρίες και επανασυνδέστε τη μονάδα στη φωτογραφική μηχανή.
Το κουμπί κλείστρου ή άλλα κουμπιά λειτουργίας δεν λειτουργούν.	• Βεβαιωθείτε ότι ο διακόπτης LOCK ελέγχου λαβής δεν είναι στη θέση LOCK. • Αφαιρέστε τις μπαταρίες από τη θήκη μπαταριών και επανατοποθετήστε τις. • Ρυθμίστε το διακόπτη POWER της φωτογραφικής μηχανής στη θέση OFF, αφαιρέστε τις μπαταρίες και επανασυνδέστε τη μονάδα στη φωτογραφική μηχανή.
Η ένδειξη "Μη συμβατή μπαταρία. Χρησιμοποιήστε σωστό μοντέλο." εμφανίζεται, παρότι χρησιμοποιούνται γνήσιες μπαταρίες της Sony.	• Αφαιρέστε τις μπαταρίες από τη θήκη μπαταριών και επανατοποθετήστε τις. • Ρυθμίστε το διακόπτη POWER της φωτογραφικής μηχανής στη θέση OFF, αφαιρέστε τις μπαταρίες και επανασυνδέστε τη μονάδα στη φωτογραφική μηχανή.

Προδιαγραφές

Μπαταρία	NP-FZ100 DC7,2V
Διαστάσεις (Περίπου)	126,9 mm × 107,9 mm × 61,8 mm (π/υ/β)
Μάζα	Περίπου 272 g (με τη θήκη μπαταριών, χωρίς τις μπαταρίες)
Θερμοκρασία λειτουργίας	0 °C έως 40 °C
Θερμοκρασία αποθήκευσης	–20 °C έως +60 °C
Περιεχόμενα αντικείμενα	Κατακόρυφη λαβή (1), Σύνολο έντυπης τεκμηρίωσης

Ο σχεδιασμός και οι προδιαγραφές υπόκεινται σε αλλαγή χωρίς προειδοποίηση.

Η επωνυμία α είναι εμπορικό σήμα της Sony Corporation.

Polski

Przed pierwszym użyciem należy dokładnie przeczytać niniejszą instrukcję i zachować ją na przyszłość.

OSTRZEŻENIE

Aby zmniejszyć ryzyko pożaru lub porażenia prądem, nie wystawiać urządzenia na deszcz i chronić je przed wilgocią.

Styki baterii litowej należy zabezpieczyć taśmą, aby nie dopuścić do zwarcia podczas wyrzucania baterii. Należy przestrzegać obowiązujących w danym kraju przepisów dotyczących utylizacji baterii.

Baterie oraz inne przedmioty, które mogą być połknięte, należy przechowywać
w miejscach niedostępnych dla dzieci. W przypadku połknięcia należy natychmiast skontaktować się z lekarzem.

Należy niezwłocznie wyjąć baterie i nie używać ich ponownie, jeśli:
- produkt zostanie upuszczony lub narażony na uderzenie, podczas którego jego wnętrze było niezabezpieczone.
- produkt jest wyjątkowo gorący, wytwarza nieprzyjemny zapach lub dymi się.

Nie demontować. Dotknięcie obwodu pod wysokim napięciem znajdującego się
w produkcie grozi porażeniem elektrycznym.

UWAGA

- Należy używać akumulatora określonego typu. Użycie innego akumulatora może grozić pożarem lub obrażeniami.
- Zużyte baterie należy utylizować zgodnie z instrukcjami.

Uwaga dla klientów w Europie

Producent: Sony Corporation, 1-7-1 Konan Minato-ku Tokio, 108-0075 Japonia
Wprowadzenie produktu na terenie RP: Sony Europe Ltd., The Heights, Brooklands, Weybridge, Surrey KT13 0XW, Wielka Brytania
Informacje o zgodności produktu z wymaganiami UE: Sony Belgium, bijkantoor van Sony Europe Limited, Da Vincilaan 7-D1, 1935 Zaventem, Belgia

Pozbywanie się zużytego sprzętu (stosowane w krajach Unii Europejskiej i w pozostałych krajach europejskich stosujących własne systemy zbiórki)
Ten symbol na produkcie lub jego opakowaniu oznacza, że produkt nie może być traktowany jako odpad komunalny, lecz powinno się go dostarczyć do odpowiedniego punktu zbiórki sprzętu elektrycznego i elektronicznego, w celu recyklingu. Odpowiednie zadysponowanie zużytego produktu zapobiega potencjalnym negatywnym wpływom na środowisko oraz zdrowie ludzi, jakie mogłyby wystąpić w przypadku niewłaściwego zagospodarowania odpadów. Recykling materiałów pomaga chronić środowisko naturalne. W celu uzyskania bardziej szczegółowych informacji na temat recyklingu tego produktu, należy skontaktować się z lokalną jednostką samorządu terytorialnego, ze służbami zagospodarowywania odpadów lub ze sklepem, w którym zakupiony został ten produkt.

Uwagi dotyczące użytkowania

Szczegółowe informacje na temat modelów aparatów zgodnych z tym uchwytem można uzyskać na stronie internetowej firmy Sony lub w najbliższej placówce sprzedaży firmy Sony lub w autoryzowanym punkcie serwisowym Sony.
Uchwyt jest pyłoszczelny i bryzgoszczelny, ale może on nie zapewniać stuprocentowego zabezpieczenia przed pyłem i rozpryskami.

Akumulatory

Używać tylko akumulatora(-ów) NP-FZ100.
Jednocześnie mogą być używane dwa akumulatory.

- W przypadku długotrwałego okresu przechowywania aparatu bez jego użytkowania należy wyjmować z niego akumulatory.
- Zawsze należy używać z tym urządzeniem oryginalnego akumulatora firmy Sony. Akumulator należy ładować za pomocą wskazanej ładowarki do akumulatorów.
- NP-FM55H, NP-FM50, NP-FM30, NP-FM500H, NP-FH50, NP-FW50 nie są dostępne dla tego uchwytu.

W jakich miejscach nie należy używać ani przechowywać uchwytu

Bez względu na pogodę, w jakiej uchwyt jest używany lub przechowywany, nie należy go pozostawiać w miejscach narażonych na:
- Wyjątkowo wysokie temperatury
  Nie zostawiać uchwytu w miejscach narażonych na bezpośrednie światło słoneczne. Unikać miejsc takich jak deska rozdzielcza lub w pobliżu źródeł ciepła. Latem w bezpośrednim słońcu lub przy zamkniętych oknach wnętrze samochodu może się nagrzać do bardzo wysokich temperatur. W przypadku pozostawienia uchwytu wewnątrz samochodu może dojść do jego odkształcenia lub usterki.
- Nadmierne wibracje
- Silne pole elektromagnetyczne lub promieniowanie
- Dużą ilość piasku lub pyłu

Inne uwagi

- Uchwyt został zaprojektowany do użytku w temperaturach od 0°C do 40°C.
- Podczas ładowania akumulatora temperatura otoczenia musi się mieścić w zakresie od 10°C do 30°C.
- Nagły i znaczący wzrost temperatury powoduje skraplanie w uchwycie. W przypadku wnoszenia uchwytu do budynku po długotrwałym przechowywaniu go w zimnym miejscu, należy zamknąć go w szczelnej torbie, usuwając z niej jak najwięcej powietrza. Uchwyt można bezpiecznie wyjąć z torby, gdy temperatura powietrza w torbie stopniowo wzrośnie do temperatury w pomieszczeniu. Dzięki takiej procedurze można uniknąć nagłej zmiany temperatury, nie dopuszczając tym samym do wytworzenia się skraplania.
- W przypadku zabrudzenia, wyczyścić uchwyt czystą, suchą szmatką. Nie dopuszczać do kontaktu uchwytu z alkoholem lub innymi środkami chemicznymi.
- Uchwyt ma punkt styku sygnału elektrycznego służący do połączenia z aparatem. Włożenie akumulatorów do uchwytu, gdy uchwyt nie jest podłączony do aparatu, może spowodować nieprawidłowe działanie lub uszkodzenie uchwytu w wyniku zwarcia punktu styku.
  Podczas podłączania uchwytu do aparatu, odłączania uchwytu od aparatu lub oddzielnego przechowywania uchwytu należy wyjąć akumulatory z uchwytu.

(patrz na odwrocie)

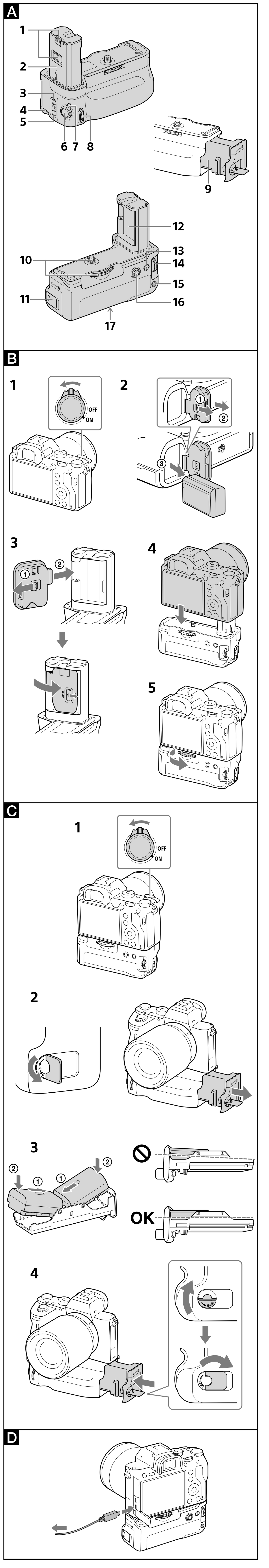

Polski

(ciąg dalszy ze strony pierwszej)

- W przypadku konieczności użycia statywu, należy użyć statywu ze śrubą nie dłuższą niż 5,5 mm. Tego uchwytu nie można dobrze zamocować na statywie z długą śrubą. Może to spowodować uszkodzenie uchwytu.
- Monitor LCD aparatu i uchwyt mogą się zakłócać w zależności od położenia monitora.
- Podczas podłączania tego urządzenia do aparatu lub wymiany akumulatorów nie należy podłączać kabla USB do aparatu.

A Oznaczenie elementów

1 Styki elektryczne
2 Prowadnica
3 Przycisk C2 (własna konfiguracja 2)
4 Zaczep na pasek
5 Przycisk C1 (własna konfiguracja 1)
6 Przycisk migawki
7 Przełącznik LOCK uchwytu
8 Przednie pokrętło sterujące
9 Podstawka akumulatora
10 Śruba mocująca
11 Pokrętło komory akumulatora OPEN/CLOSE
12 Otwór pokrywy akumulatora
13 Podczas wykonywania zdjęć: Włącznik AF
Podczas odtwarzania: Przycisk (Zoom-in)
14 Tylne pokrętło sterujące
15 Podczas wykonywania zdjęć: Przycisk AEL
Podczas odtwarzania: Przycisk (List)
16 Przycisk wyboru trybu
17 Oprawka na statyw

Więcej informacji można znaleźć w instrukcji obsługi dołączonej do aparatu.

B Podłączanie uchwytu do aparatu

1 Ustawić przełącznik POWER aparatu do położenia „OFF”.

2 Zdjąć pokrywę akumulatora, a następnie wyjąć akumulatory z aparatu.

3 Włożyć prawidłowo pokrywę akumulatora aparatu do otworu pokrywy akumulatora w sposób pokazany na rysunku.
- Kiedy uchwyt nie jest używany, należy założyć na aparat pokrywę akumulatora.
- Jeśli umieszczono akumulatory w uchwycie, wyjąć akumulator(y) z uchwytu.

4 Wyrównać następującą część, aby podłączyć uchwyt do aparatu.
[Uchwyt] Prowadnica ⟷ [Aparat] Gniazdo akumulatora
[Uchwyt] Śruba mocująca ⟷ [Aparat] Otwór gniazda statywu

5 Obrócić śrubę mocującą, aby zablokować.
- Regularnie podczas użytkowania sprawdzać, czy śruba mocująca się nie poluzowała.
- Po podłączeniu uchwytu do aparatu upewnij się, że wszystkie elementy są na swoim miejscu.

C Wkładanie akumulatorów

Akumulator NP-FZ100 (wymagane są 1 lub 2)

1 Wymieniając akumulatory po podłączeniu urządzenia do aparatu, ustaw przełącznik POWER aparatu w położeniu OFF.

2 Obrócić pokrętło komory akumulatora OPEN/CLOSE w kierunku strzałki wskazującej „OPEN” i wyjąć podstawkę akumulatora.

3 Zamocować akumulatory w podstawce na akumulatory, zgodnie z opisem na podstawce na akumulatory. (patrz rysunek C-3.)
- Wkładając akumulator, należy przymocować go po obu stronach.
- Do podstawki na akumulator należy podłączać wyłącznie akumulator NP-FZ100. Nie podłączać innych akumulatorów.

4 Wsunąć podstawkę akumulatora i obrócić pokrętło komory akumulatora OPEN/CLOSE.
- Obrócić pokrętło komory akumulatora OPEN/CLOSE do odpowiedniego położenia, jak na rysunku.

D Ładowanie akumulatorów

Akumulator(-y) należy ładować, gdy urządzenie jest podłączone do aparatu. Samo urządzenie nie może ładować akumulatora(-ów).

1 Ustawić przełącznik POWER aparatu na „OFF”.

2 Podłączyć zasilacz (dołączony do aparatu) do apartu za pomocą kabla micro USB (dołączonego do aparatu) i podłączyć zasilacz do gniazda zasilania.
*** Akumulator(-y) można ładować również za pomocą komputera.**
- Jeśli zostaną włożone dwa akumulatory, w pierwszej kolejności zostanie naładowany akumulator, który jest bardziej rozładowany.
- Naładowanie jednego akumulatora trwa 295 minut, a naładowanie dwóch akumulatorów trwa 590 minut.
- Podczas ładowania akumulatora na aparacie świeci się lampka wskaźnika ładowania.
- Więcej informacji można znaleźć w instrukcji obsługi dołączonej do aparatu.

Wykonywanie zdjęć pionowych

Funkcje pokręteł i przycisków uchwytu są takie same, jak tych na głównym korpusie aparatu.
Korzystając z uchwytu należy się również zapoznać z instrukcjami dołączonymi do aparatu.
Korzystając z tego urządzenia w położeniu pionowym, ustawić przełącznik LOCK uchwytu na równi z „●”.
- Przełącznik LOCK uchwytu aktywuje/dezaktywuje funkcje pokręteł i przycisków.
- Bez względu na położenie przełącznika LOCK uchwytu przycisk sterujący na aparacie jest zawsze aktywny.
- Zasilanie można włączać (ON) i wyłączać (OFF) za pomocą przełącznika POWER aparatu. Przełącznik LOCK uchwytu nie może włączyć ani wyłączyć zasilania.

Wskaźnik pozostałej mocy akumulatora

Po włożeniu dwóch akumulatorów (NP-FZ100) do uchwytu wyświetlany jest następujący wskaźnik na wyświetlaczu LCD aparatu. (Położenie wskaźnika naładowania akumulatora różni się w zależności od trybu aparatu.)
Wyświetlacz LCD (przykład)

Jeśli włożono dwa akumulatory, najpierw zostanie użyty ten, który ma mniej energii.
Poziom pozostałej energii akumulatora jest wyświetlany jako wartość procentowa (%).
Znak używanego aktualnie akumulatora zmienia się zgodnie z poniższym schematem. Kiedy używany akumulator się wyczerpie, uchwyt automatycznie zacznie używać następnego akumulatora.

Pozostała moc akumulatora	wysoka → niska

W przypadku dalszego wykonywania zdjęć po pojawieniu się znaku, akumulator wyczerpie się i uchwyt automatycznie zacznie używać następnego akumulatora.

Adapter do mocowania obiektywu

- To urządzenie nie może być podłączone jednocześnie z adapterem do mocowania obiektywu LA-EA2/EA4. Jeśli urządzenie będzie podłączone do aparatu jednocześnie z adapterem, przestrzeń między urządzeniem a adapterem mocowania obiektywu nie będzie wystarczająco szeroka, aby móc trzymać urządzenie.
- W przypadku korzystania z tego urządzenia jednocześnie z adapterem do mocowania obiektywu zamocowanie statywu w otworze na śrubę statywu adaptera obiektywu może być niemożliwe. W takim przypadku statyw należy podłączyć do oprawki na statyw tego urządzenia.
W przypadku używania adaptera do zamocowania do aparatu obiektywu podłączonego do kołnierza mocowania statywu, obrócić kołnierz mocowania statywu do położenia umożliwiającego korzystanie z uchwytu lub odłączyć wszystkie akcesoria, które można. W przypadku używania statywu statyw należy podłączyć do kołnierza mocowania statywu obiektywu.
- W przypadku użycia adaptera do zamocowania obiektywu podłączonego do kołnierza mocowania statywu wymienione poniżej przełączniki obiektywu mogą nie działać podczas wykonywania zdjęć pionowych. Przed rozpoczęciem wykonywania zdjęć pionowych wymienione przełączniki należy ustawić do położenia poziomego.
– Przełącznik trybu ustawiania ostrości
– Przełącznik trybu DMF
– Ogranicznik zakresu ustawiania ostrości

Wykrywanie i rozwiązywanie problemów

Objaw	Rozwiązanie
Aparat nie działa nawet po podłączeniu uchwytu do aparatu, włożeniu akumulatorów do uchwytu i ustawieniu przełącznika POWER do położenia włączenia ON.	• Sprawdzić, czy śruba mocująca jest dobrze dokręcona. • Sprawdzić, czy akumulatory są naładowane. • Wyjmij akumulatory z podstawki na akumulatory, a następnie włóż je ponownie. • Ustawić przełącznik POWER aparatu do położenia OFF, wyjąć akumulatory i ponownie podłączyć uchwyt do aparatu.
Przycisk migawki lub inne przyciski funkcyjne nie działają.	• Sprawdzić, czy przełącznik LOCK uchwytu nie jest ustawiony w pozycji blokady LOCK. • Wyjmij akumulatory z podstawki na akumulatory, a następnie włóż je ponownie. • Ustawić przełącznik POWER aparatu do położenia OFF, wyjąć akumulatory i ponownie podłączyć uchwyt do aparatu.
Jeśli wyświetlany jest komunikat „Niewłaściwy akumulator. Użyj prawidłowego modelu.” pomimo użycia oryginalnych akumulatorów firmy Sony.	• Wyjmij akumulatory z podstawki na akumulatory, a następnie włóż je ponownie. • Ustawić przełącznik POWER aparatu do położenia OFF, wyjąć akumulatory i ponownie podłączyć uchwyt do aparatu.

Dane techniczne

Akumulator	NP-FZ100 DC 7,2 V
Wymiary (ok.)	126,9 mm × 107,9 mm × 61,8 mm (sz./wys./gł.)
Waga	Ok. 272 g (z podstawką na akumulator, bez akumulatorów)
Temperatura robocza	0°C do 40°C
Temperatura przechowywania	–20°C do +60°C
W zestawie	Pionowy uchwyt (1), zestaw drukowanej dokumentacji

Konstrukcja i dane techniczne mogą ulec zmianie bez uprzedzenia.

α jest znakiem towarowym firmy Sony Corporation.

Slovensky

Pred používaním tohto výrobku si, prosím, dôkladne prečítajte tento návod a uschovajte ho pre možnú potrebu v budúcnosti.

VÝSTRAHA

Aby ste znížili riziko vzniku požiaru alebo úrazu elektrickým prúdom, nevystavujte zariadenie dažďu ani vlhkosti.

Kontakty lítiovej batérie prelepte páskou, aby ste zabránili skratovaniu pri zneškodňovaní batérií, a dodržiavajte miestne nariadenia týkajúce sa zneškodňovania batérií.

Batérie a predmety, ktoré by sa dali prehltnúť, uschovávajte mimo dosahu malých detí. V prípade prehltnutia predmetu okamžite kontaktujte lekára.

Batérie okamžite vyberte a prestaňte používať, ak...
- výrobok spadol alebo bol vystavený nárazu, kedy došlo k odhaleniu vnútra.
- výrobok emituje divný zápach, teplo alebo dym.

Nerozoberajte. Ak sa dotknete vysokonapäťového obvodu vnútri výrobku, môže dôjsť k zasiahnutiu elektrickým prúdom.

UPOZORNENIE

- Batériu vymieňajte len za určený typ. V opačnom prípade môže dôjsť k požiaru alebo zraneniu.
- Použité batérie zneškodňujte podľa pokynov.

Informácie pre európskych spotrebiteľov

Výrobca: Sony Corporation, 1-7-1 Konan Minato-ku, Tokyo, 108-0075 Japonsko
Zhoda podľa legislatívy EU: Sony Belgium, bijkantoor van Sony Europe Limited, Da Vincilaan 7-D1, 1935 Zaventem, Belgicko

Likvidácia starých elektrických a elektronických prístrojov (vzťahuje sa na Európsku úniu a európske krajiny so systémami oddeleného zberu)
Tento symbol na výrobku alebo na jeho obale znamená, že výrobok nesmie byť spracovávaný ako komunálny odpad. Musí sa odovzdať do príslušnej zberne na recykláciu elektrických a elektronických zariadení. Zaručením správnej likvidácie tohto výrobku pomôžete pri predchádzaní potenciálnych negatívnych dopadov na životné prostredie a na zdravie človeka, ktoré by mohli byť zapríčinené nevhodným zaobchádzaním s odpadmi z tohto výrobku. Recyklovaním materiálov pomôžete zachovať prírodné zdroje. Podrobnejšie informácie o recyklácii tohto výrobku vám na požiadanie poskytne miestny úrad, služba likvidácie komunálneho odpadu alebo predajňa, v ktorej ste si tento výrobok zakúpili.

Poznámky o používaní

Podrobnosti o modeloch fotoaparátov kompatibilných s touto jednotkou nájdete na lokálnej webovej lokalite spoločnosti Sony alebo sa poraďte s predajcom výrobkov značky Sony, či s miestnym autorizovaným servisným zariadením Sony.
Hoci bola táto jednotka navrhnutá berúc do úvahy prachotesnosť a vodotesnosť, nemusí úplne zabrániť vniknutiu prachu alebo postriekania.

Batérie

Možno používať len nabíjateľné batérie NP-FZ100.
Súčasne môžete do tejto jednotky vložiť až dve batérie.
- Pri dlhodobom uskladnení tejto jednotky vyberte z nej batérie.
- V spojení s touto jednotkou vždy používajte originálnu batériu Sony. Batériu nabíjajte len uvedeným fotoaparátom alebo nabíjačkou batérií.
- NP-FM55H, NP-FM50, NP-FM30, NP-FM500H, NP-FH50, NP-FW50 nie sú pre túto jednotku k dispozícii.

Miesta, ktoré nie sú vhodné na používanie a skladovanie jednotky

Bez ohľadu na to, či sa jednotka používa alebo skladuje, nenechávajte ju na miestach, kde môže byť vystavená:
- Účinkom extrémne vysokých teplôt
Túto jednotku nenechávajte na miestach, kde môže byť vystavená účinkom priameho slnečného žiarenia; vyhýbajte sa miestam, ako sú prístrojové dosky alebo blízkosť tepelných zdrojov. Vnútri vozidla môže byť extrémne horúco, ak sú okná vozidla v lete zatvorené alebo ak je vozidlo na priamom slnku. Ak jednotku ponecháte vo vozidle, jednotka sa môže zdeformovať alebo môže vykazovať chyby.
- Nadmerným vibráciám
- Silným elektromagnetickým účinkom alebo žiareniu
- Účinkom prostredí s veľkým výskytom piesku alebo prachu

Ďalšie upozornenia

- Táto jednotka bola navrhnutá na používanie pri teplotách od 0 °C do 40 °C.
- Batériu nabíjajte v prostredí s teplotou okolia 10 °C až 30 °C.
- Rýchly a značný nárast teploty spôsobuje vytváranie kondenzácie. Preto jednotku uzavrite do plastového vrecka a odsajte čo najviac vzduchu zvnútra vrecka pred tým, ako túto jednotku po tom, čo bola dlhodobo v chlade, prinesiete dovnútra. Po tom, ako sa teplota vo vrecku postupne zvýši na izbovú teplotu, jednotku môžete bezpečne vybrať z vrecka. Tieto postupy zabránia náhlym teplotným zmenám v jednotke a tým zabránia vytváraniu kondenzácie.
- V prípade znečistenia očistite túto jednotku čistou suchou tkaninou. Zabráňte kontaktu tejto jednotky s alkoholom alebo inými chemikáliami.
- Táto jednotka má elektricky pripojený signálny kontaktný bod s fotoaparátom. Ak do tejto jednotky vložíte batérie, keď nie je pripojená k fotoaparátu, môže to spôsobiť poruchu alebo poškodenie jednotky spôsobené skratom v kontaktnom bode.
Pred pripojením tejto jednotky k fotoaparátu, jej odpojením od fotoaparátu a pred samostatným uskladnením sa uistite, že ste z nej vybrali batérie.
- Na namontovanie statívu k tejto jednotke použite jednu skrutku nie dlhšiu ako 5,5 mm. Túto jednotku nemožno pomocou dlhých skrutiek pevne k statívu upevniť. Pri pokuse o takéto pripojenie dôjde k poškodeniu jednotky.
- V závislosti od polohy LCD monitora fotoaparátu sa môže vyskytnúť rušenie medzi monitorom a touto jednotkou.
- Keď k tejto jednotke pripájate fotoaparát alebo vymieňate batérie, nepripájajte k fotoaparátu kábel USB.

A Označenie súčastí

1 Elektrické kontakty
2 Vodiaca lišta
3 Tlačidlo C2 (prispôsobenie 2)
4 Háčik na pripevnenie popruhu
5 Tlačidlo C1 (prispôsobenie 1)
6 Tlačidlo uzávierky
7 Vypínač LOCK na ovládanie držiaka
8 Predný gombík na ovládanie
9 Zásobník na batérie
10 Skrutka na pripojenie
11 Gombík OPEN/CLOSE na priehradke na vloženie batérií
12 Kryt otvoru na batérie
13 Počas snímania: Tlačidlo na zapnutie funkcie AF (automatické zaostrenie)
Počas prehrávania: Tlačidlo na priblíženie (Zoom-in)
14 Zadný gombík na ovládaní
15 Počas snímania: Tlačidlo AEL (blokovanie AE)
Počas prehrávania: Tlačidlo zoznamu (List)
16 Viacúčelový volič
17 Objímka na pripojenie statívu

Viac informácií nájdete v návode na obsluhu fotoaparátu.

B Pripojenie tejto jednotky k fotoaparátu

1 Nastavte prepínač POWER na fotoaparáte do polohy „OFF“.

2 Odpojte kryt batérií a potom vyberte batérie z fotoaparátu.

3 Pripojte kryt batérií na fotoaparáte pevne ku krytu otvoru na batérie, ako je to znázornené.
- Ak túto jednotku nepoužívate, pripojte kryt batérií k fotoaparátu.
- Ak sú vnútri tejto jednotky batérie, vyberte batérie z jednotky.

4 Zarovnaním nasledujúcej časti pripojte túto jednotku k fotoaparátu.
[Táto jednotka] Vodiaca lišta ⟷ [Fotoaparát] Otvor na vloženie batérií
[Táto jednotka] Skrutka na pripojenie ⟷ [Fotoaparát] Objímka na pripojenie statívu

5 Otočením skrutky na pripojenie jednotku zaistite.
- Počas používania pravidelne kontrolujte, že skrutka na pripojenie nie je uvoľnená.
- Po pripojení tejto jednotky k fotoaparátu sa uistite, či sú všetky časti pripojené pevne na mieste.

C Vloženie batérií

Batéria NP-FZ100 (vyžaduje sa 1 alebo 2)

1 Ak vymieňate batérie, keď je táto jednotka pripojená k fotoaparátu, nastavte prepínač POWER (Napájanie) na fotoaparáte do polohy OFF (Vyp.).

2 Otočte gombík OPEN/CLOSE na priehradke na vloženie batérií do polohy „OPEN“ a vytiahnite zásobník na batérie.

3 Batérie vložte do zásobníka na batérie podľa vyobrazenia na zásobníku na batérie. (Pozrite si obrázok C-3.)
- Pri vkladaní batérie batériu vložte na ktorúkoľvek stranu.
- Batériu NP-FZ100 vkladajte len do zásobníka na batérie. Nevkladajte žiadne iné batérie.

4 Vložte batériu a otočte gombík OPEN/CLOSE na priehradke zásobníku na batérie.
- Gombík OPEN/CLOSE na priehradke na vloženie batérií otočte do správnej polohy, ako je to znázornené na obrázku.

D Nabíjanie batérií

Batérie nabíjajte, kým je táto jednotka pripojená k fotoaparátu. Uvedomte si, že samotná jednotka nedokáže batérie nabíjať.

1 Vypínač POWER na fotoaparáte prepnite do vypnutej polohy „OFF“.

2 Pripojte AC adaptér (dodáva sa s fotoaparátom) k fotoaparátu; použite na to kábel micro USB (dodáva sa s fotoaparátom) a AC adaptér zapojte do elektrickej zásuvky.
*** Batérie môžete taktiež nabíjať pomocou počítača.**
- Ak sú vložené dve batérie, najprv sa bude nabíjať batéria s nižšou zostávajúcou kapacitou.
- Nabitie jednej batérie bude trvať 295 minút a nabitie dvoch batérií bude trvať 590 minút.
- Počas nabíjania batérie bude svietiť indikátor nabitia batérie na fotoaparáte.
- Viac informácií nájdete v návode na obsluhu fotoaparátu.

Snímanie vertikálnych záberov

Používanie voličov a tlačidiel na jednotke je rovnaké, ako v prípade voličov a tlačidiel na hlavnej časti fotoaparátu.
Pri používaní tejto jednotky si pozrite aj návod na obsluhu svojho fotoaparátu.
Pri používaní tejto jednotky s orientáciou na výšku zarovnajte vypínač LOCK na ovládanie držiaka s „●“.
- Vypínač LOCK na ovládanie držiaka slúži na zapnutie/vypnutie funkcií voličov a tlačidiel.
- Bez ohľadu na polohu vypínača LOCK na ovládanie držiaka bude tlačidlo na ovládanie fotoaparátu vždy fungovať.
- Napájanie zapnite a vypnite prepnutím prepínača POWER na fotoaparáte do polohy ON a OFF. Vypínač LOCK na ovládanie držiaka nedokáže zapnúť a vypnúť napájanie prepnutím do polohy ON a OFF.

Indikátor zostávajúceho nabitia batérie

Keď do tejto jednotky vložíte dve batérie (NP-FZ100), na LCD monitore fotoaparátu sa zobrazí nasledujúci indikátor. (Pozícia indikátora nabitia batérie sa líši v závislosti od režimu fotoaparátu.)
LCD monitor (príklad)

Z dvoch batérií sa najprv použije tá, ktorá je menej nabitá.
Zostávajúce nabitie používanej batérie je zobrazované v percentách (%).
Značka používanej batérie sa zmení, ako je to znázornené nižšie. Keď sa používaná batéria vybije, jednotka sa automaticky prepne na ďalšiu batériu.

Zostávajúca kapacita batérie	vysoká → nízka

Ak budete chvíľu pokračovať vo fotografovaní po tom, ako sa zobrazí značka, batéria sa vybije a jednotka sa automaticky prepne na ďalšiu batériu.

Poznámky týkajúce sa pripevňovacieho adaptéra objektívu

- Táto jednotka nie je navrhnutá na súbežné namontovanie s pripevňovacím adaptérom objektívu LA-EA2/EA4. Ak na fotoaparát súbežne namontujete túto jednotku aj adaptér, priestor medzi touto jednotkou a pripevňovacím adaptérom objektívu nebude dostatočne široký na uchopenie tejto jednotky.
- Ak budete súčasne používať túto jednotku a pripevňovací adaptér objektívu, nebude možné pripevniť statív k otvoru na naskrutkovanie statívu na adaptéri objektívu. V takom prípade namontujte statív k objímke na pripojenie statívu na tejto jednotke.
Ak namontujete objektív s objímkou na pripojenie statívu k fotoaparátu alebo pripevňovaciemu adaptéru objímky, otočte objímke na pripojenie statívu do polohy, ktorá umožňuje používanie držiaka, alebo odpojte všetko odpojiteľné príslušenstvo. Taktiež, ak budete používať statív, pripojte statív k objímke na pripojenie statívu na objektíve.
- Keď používate pripevňovací adaptér objektívu na pripevnenie objektívu s objímkou na pripojenie statívu k fotoaparátu, nasledujúce prepínače objektívov nemusia fungovať pri vertikálnom snímaní. Pred vertikálnym fotografovaním ich nastavte do horizontálnej polohy.
– Prepínač režimu zaostrenia
– Prepínač režimu DMF
– Obmedzovač rozsahu zaostrenia

Riešenie problémov

Príznak	Náprava
Fotoaparát nefunguje ani po pripojení jednotky k fotoaparátu, vložení batérií do jednotky a fotoaparátu a prepnutí prepínača POWER do polohy ON.	• Skontrolujte utiahnutie skrutky na pripojenie jednotky. • Skontrolujte nabitie batérií. • Vyberte batérie zo zásobníka na batérie a znova ich vložte. • Nastavte prepínač POWER na fotoaparáte do polohy OFF, vyberte batérie a znova pripojte jednotku k fotoaparátu.
Tlačidlo uzávierky alebo ďalšie tlačidlá na obsluhu nefungujú.	• Skontrolujte, že vypínač LOCK na ovládanie držiaka nie je nastavený v polohe LOCK. • Vyberte batérie zo zásobníka na batérie a znova ich vložte. • Nastavte prepínač POWER na fotoaparáte do polohy OFF, vyberte batérie a znova pripojte jednotku k fotoaparátu.
Zobrazuje sa hlásenie „Incompatible battery. Use correct model.“, aj keď sa používajú originálne batérie Sony.	• Vyberte batérie zo zásobníka na batérie a znova ich vložte. • Nastavte prepínač POWER na fotoaparáte do polohy OFF, vyberte batérie a znova pripojte jednotku k fotoaparátu.

Technické údaje

Batéria	NP-FZ100 DC 7,2 V
Rozmery (približne)	126,9 mm × 107,9 mm × 61,8 mm (š/v/h)
Hmotnosť	Približne 272 g (vrátane zásobníka na batérie, bez batérií)
Prevádzková teplota	0 °C až 40 °C
Skladovacia teplota	–20 °C až +60 °C
Dodané položky	Vertikálny držiak (1), súprava vytlačenej dokumentácie

Vzhľad a technické údaje sa môžu zmeniť bez predchádzajúceho upozornenia.

α je ochranná známka spoločnosti Sony Corporation.

Magyar

Mielőtt használatba venné a terméket, olvassa el alaposan ezt az útmutatót, és tartsa meg, hogy szükség esetén a jövőben is bármikor elővehesse.

VIGYÁZAT

Tűz és áramütés veszélyének csökkentése érdekében ne tegye ki a készüléket eső vagy nedvesség hatásának.

A lítiumakkumulátorok hulladékba helyezésekor ragasztószalaggal ragassza le az akkumulátor pólusait a rövidzár elkerülése érdekében. Az akkumulátor hulladékba helyezése során kövesse a helyi előírásokat.

Tartsa az akkumulátorokat és egyéb lenyelhető tárgyakat gyermekektől távol. Bármilyen tárgy lenyelése esetén azonnal forduljon orvoshoz.

Azonnal távolítsa el az akkumulátorokat, és ne használja tovább őket, ha:
- a termék lezuhan, vagy a terméket ütés éri, és ennek hatására a termék belseje láthatóvá válik;
- a termék furcsa szagot, hőt vagy füstöt bocsát ki.

Ne szerelje szét. Áramütés következhet be, ha megérinti a termék belsejében a nagyfeszültségű áramkört.

FIGYELEM

- Csak a megadott típusú akkumulátort/elemet használja. Ellenkező esetben tűz vagy sérülés keletkezhet.
- A használt elemeket az előírásoknak megfelelően ártalmatlanítsa.

Az európai vásárlók figyelmébe

Gyártó: Sony Corporation, 1-7-1 Konan Minato-ku Tokió, 108-0075 Japán
Európai uniós termékbiztonság: Sony Belgium, bijkantoor van Sony Europe Limited, Da Vincilaan 7-D1, 1935 Zaventem, Belgium

Feleslegessé vált elektromos és elektronikus készülékek hulladékként való eltávolítása (Használható az Európai Unió és egyéb európai országok szelektív hulladékgyűjtési rendszereiben)
Ez a szimbólum a készüléken vagy a csomagolásán azt jelzi, hogy a terméket ne kezelje háztartási hulladékként. Kérjük, hogy az elektromos és elektronikai hulladék gyűjtésére kijelölt gyűjtőhelyen adja le. A feleslegessé vált termék helyes kezelésével segít megelőzni a környezet és az emberi egészség károsodását, mely bekövetkezhetne, ha nem követi a hulladékkezelés helyes módját. Az anyagok újrahasznosítása segít a természeti erőforrások megőrzésében. A termék újrahasznosítása érdekében további információért forduljon a lakhelyén az illetékesekhez, a helyi hulladékgyűjtő szolgáltatóhoz vagy ahhoz az üzlethez, ahol a terméket megvásárolta.

Használatra vonatkozó megjegyzések

Az egységgel kompatibilis fényképezőgép-modellekről további tudnivalókat az Ön lakóhelyén érvényes Sony webhelyen olvashat, vagy kérjen tanácsot a Sony forgalmazójától vagy a hivatalos Sony márkaszerviztől.
Bár az egység a porállóság és a felfröccsenésekkel szembeni vízállóság jegyében lett kialakítva, előfordulhat, hogy a por vagy felfröccsenő folyadék egy része bejut az egységbe.

Akkumulátorok

Csak NP-FZ100 újratölthető akkumulátor használható.
Az egységre egyszerre legfeljebb két akkumulátor rögzíthető.
- Az egység hosszú időtartamú tárolásához távolítsa el az akkumulátorokat az egységről.
- A termékhez mindig eredeti Sony akkumulátort használjon. Az akkumulátort csak a megadott kamerával vagy akkumulátortöltővel töltse.
- Az NP-FM55H, NP-FM50, NP-FM30, NP-FM500H, NP-FH50 és NP-FW50 akkumulátorok nem kaphatók ehhez az egységhez.

Az egység használata és tárolása során kerülendő helyek

Akár használja, akár tárolja a jelen egységet, kerülje az olyan helyeket, ahol az egység a következőknek van kitéve:
- Rendkívül magas hőmérséklet
Ne hagyja az egységet olyan helyen, ahol közvetlen napfénynek lehet kitéve. Kerülje az olyan helyeket, mint a járművek műszerfala vagy a hőforrások környezete. A járművek belseje rendkívüli módon felforrósodhat, ha a jármű ablakai zárva vannak nyáron, vagy ha a járművet közvetlen napfény éri. Az egység deformálódhat, vagy működési hibák léphetnek fel, ha az egységet a járműben hagyja.
- Túlságosan erős rezgések
- Erős elektromágneses tér vagy sugárzás
- Túlságosan nagy mennyiségű homok vagy por

Egyéb figyelmeztetések

- Az egységet 0 °C és 40 °C közötti hőmérsékleten történő használatra tervezték.
- Az akkumulátor töltése során ügyeljen arra, hogy a környező hőmérséklet 10 °C – 30 °C tartományba essen.
- A hőmérséklet gyors és erőteljes növekedése hatására páralecsapódás következhet be. Ezért ha az egység huzamosabb ideig hideg helyen volt, akkor mielőtt meleg helyre vinné, helyezze műanyag tasakba, távolítsa el a levegőt a lehető legteljesebb mértékben, és zárja le a tasakot. Miután a tasakbeli hőmérséklet elérte a helyiségbeli hőmérsékletet, biztonságosan eltávolíthatja az egységet a tasakból. Ezzel az eljárással elkerülhető az egység hőmérsékletének hirtelen megváltozása, és ezáltal a páralecsapódás.
- Ha az egység beszennyeződik, tiszta, száraz törlőkendővel tisztíthatja meg. Ne hagyja, hogy az egység alkohollal vagy egyéb vegyszerrel érintkezzen.
- A markolat elektromos jelcsatlakozó ponton csatlakozik a fényképezőgéphez. Ha az akkumulátorokat úgy helyezi be, hogy a markolat nem csatlakozik a fényképezőgéphez, akkor a markolat helytelenül működhet, vagy a csatlakozási pont rövidre zárása miatt megrongálódhat.
A markolat fényképezőgépre csatlakoztatása, lecsatlakoztatása, vagy a fényképezőgéptől elkülönített tárolása előtt vegye ki belőle az akkumulátorokat.
- Amikor háromlábú állványt rögzít az egységhez, legfeljebb 5,5 mm-es hosszúságú csavarral rendelkező állványt használjon. Az egység nem rögzíthető szilárdan a hosszú csavarral rendelkező háromlábú állványokhoz. Ha mégis megpróbálja, akkor az egység megsérül.
- A monitor helyzetétől függően a fényképezőgép és a markolat LCD-monitora között zavarás keletkezhet.
- Az akkumulátorokcseréjekor vagy a markolat a fényképezőgépre csatlakoztatásakor az USB-kábel ne legyen a fényképezőgépre csatlakoztatva.

A A termék részei

1 Elektromos érintkezők
2 Vezetőpecek
3 C2 (egyéni 2) gomb
4 Szíjhoz szolgáló fül
5 C1 (egyéni 1) gomb
6 Zár gomb
7 Markolatvezérlés LOCK kapcsolója
8 Első vezérlőtárcsa
9 Akkumulátortálca
10 Rögzítőcsavar
11 Akkumulátortartó rekesz nyitására és zárására szolgáló OPEN/CLOSE forgógomb
12 Akkumulátorfedél rése
13 Felvételkészítés közben: AF BE gomb
Lejátszás közben: (Nagyítás) gomb
14 Hátsó vezérlőtárcsa
15 Felvételkészítés közben: AEL gomb
Lejátszás közben: (Lista) gomb
16 Többszörös kiválasztás gombja
17 Háromlábú állvány foglalata

További tudnivalókat a kamerához mellékelt kezelési útmutatóban talál.

B Az egység rögzítése a fényképezőgéphez

1 A fényképezőgép POWER kapcsolóját állítsa „OFF” állásba.

2 Vegye le az akkumulátorfedelet, majd vegye ki az akkumulátorokat a fényképezőgépből.

3 A fényképezőgép akkumulátorfedelét az ábra szerint erősen rögzítse azakkumulátorfedél résébe.
- Ha nem használja a markolatot, mindig helyezze fel az akkumulátorfedelet a fényképezőgépre.
- Ha az akkumulátorok a markolatban vannak, vegye ki az akkumulátorokat.

4 A markolat fényképezőgépre csatlakoztatásakor illessze egymáshoz a következő részeket.
[A jelen egységen] Vezetőpecek ⟷ [A fényképezőgépen] Akkumulátor behelyező nyílása
[A jelen egységen] Rögzítőcsavar ⟷ [A fényképezőgépen] Háromlábú állvány foglalata

5 A rögzítőcsavart elforgatva rögzítse.
- Rendszeres időközönként ellenőrizze, hogy a rögzítőcsavar nem lazult-e meg.
- A markolat fényképezőgéphez csatlakoztatása után ellenőrizze, hogy minden része biztonságosan a helyén van.

C Az akkumulátorok behelyezése

NP-FZ100 akkumulátor (1 vagy 2 szükséges)

1 Ha az akkumulátorok cseréjekor a markolat a fényképezőgépre csatlakozik, akkor a fényképezőgép POWER kapcsolóját állítsa OFF állásba.

2 Fordítsa az akkumulátortartó rekesz nyitására és zárására szolgáló OPEN/CLOSE forgógombot az „OPEN” jelzésre mutató nyíl irányába, és emelje ki az akkumulátort az akkumulátortálcából.

3 Rögzítse az akkumulátorokat az akkumulátortálcához az akkumulátortálcán látható jelzésnek megfelelően. (Lásd a C-3 ábrát.)
- A rögzítés során bármelyik oldalon rögzítheti az akkumulátort.
- Kizárólag az NP-FZ100 akkumulátort rögzítse az akkumulátortálcához. Más akkumulátort ne rögzítsen.

4 Helyezze be az akkumulátortálcát, és fordítsa el az akkumulátortartó rekesz nyitására és zárására szolgáló OPEN/CLOSE forgógombot.
- Fordítsa az akkumulátortartó rekesz nyitására és zárására szolgáló „OPEN/CLOSE” forgógombot a megfelelő állásba, az ábrának megfelelően.

D Az akkumulátor töltése

Az akkumulátorok töltéséhez csatlakoztassa a terméket a kamerához. Megjegyezzük, hogy a termék önmagában nem képes az akkumulátorok töltésére.

1 Állítsa a kamera POWER kapcsolóját „OFF” állásba.

2 Csatlakoztassa az AC adaptert (a kamerához mellékelve) a kamerához a micro-USB kábellel (a kamerához mellékelve), és dugja az AC adaptert a fali csatlakozóaljzatba.
*** Az akkumulátorokat számítógépből is töltheti.**
- Ha két akkumulátort helyez be, először a kevésbé felöltött fog töltődni.
- Egy akkumulátor feltöltése 295 percet, két akkumulátor feltöltése 590 percet vesz igénybe.
- Amíg az akkumulátor töltése folyamatban van, az akkumulátortöltés jelzőfénye világít a kamerán.
- További tudnivalókat a kamerához mellékelt kezelési útmutatóban talál.

Függőleges felvételek készítése

Az egység tárcsáival és gombjaival végzett műveletek ugyanazok, mint a fényképezőgép testén végzettek.
Az egység használata során mindig támaszkodjon a fényképezőgéphez mellékelt használati utasításokra.
Ha a terméket függőleges állásban használja, állítsa a markolatvezérlés LOCK kapcsolóját a „●” állásba.
- A markolatvezérlés LOCK kapcsolója be- vagy kikapcsolja a tárcsák és gombok funkcióját.
- A kamera kezelőgombja a markolatvezérlés LOCK kapcsolójának állására való tekintet nélkül mindig működik.
- Állítsa a tápellátást ON vagy OFF állásba a kamera POWER kapcsolójával. A markolatvezérlés LOCK kapcsolója nem kapcsolja a tápellátást be (ON), sem ki (OFF).

Az akkumulátor megmaradó töltöttségi szintjének kijelzője

Ha két akkumulátort (NP-FZ100) helyez a markolatba, a fényképezőgép LCD monitorán a következő kijelzés jelenik meg. (Az akkumulátor töltöttségi kijelzőjének helye a fényképezőgép üzemmódjától függően változik.)
LCD monitor (példa)

A két akkumulátor közül azt kell először használni, amelyiknek a töltöttsége kisebb.
A használatban lévő akkumulátor megmaradó töltöttségi szintje százalékértékként (%) jelenik meg.
A használatban lévő akkumulátor jelzése az alábbi ábrán látható módon változik. Amikor az akkumulátor lemerül, az egység automatikusan a következő akkumulátorra vált.

Akkumulátor megmaradó töltöttségi szintje	magas → alacsony

Ha a jelzés megjelenése után folytatja a fényképek készítését, az akkumulátor lemerül, és az egység automatikusan a következő akkumulátorra vált.

Megjegyzések az objektív-adapterrel kapcsolatban

- A termék kivitelezése nem teszi lehetővé az LA-EA2/EA4 objektív-adapterrel való egyidejű csatlakozást. Ha a terméket és az adaptert egyidejűleg csatlakoztatja a kamerához, a termék és az objektív-adapter közötti hely nem lesz elég széles a termék tartásához.
- Ha a terméket és objektív-adaptert egyidejűleg használja, előfordulhat, hogy a háromlábú állványt nem lehet az objektív-adapter háromlábú állvány-csavarfuratához rögzíteni. Ilyen esetben a háromlábú állványt a háromlábú állvány foglalatára csatlakoztassa a terméken.
Ha az objektívet háromlábú állvány tartógallérjával vagy objektív-adapterrel rögzíti a kamerához, a háromlábú állvány tartógallérját forgassa olyan helyzetbe, ami lehetővé teszi a markolat használatát, vagy távolítson el minden leszerelhető tartozékot. Hasonlóképpen, ha háromlábú állványt használ, csatlakoztassa a háromlábú állványt az objektív háromlábú állvány tartógallérjához.
- Ha az objektív-adapterrel csatlakoztatja objektívet a kamera háromlábú állvány tartógallérjához, lehet, hogy az objektív alábbi kapcsolói nem fognak működni függőleges állású felvételkészítésnél. Függőleges állású felvételkészítésnél állítsa ezeket vízszintes pozícióba.
– Fókuszálási mód kapcsolója
– DMF-mód kapcsolója
– Fókuszálási tartomány korlátozója

Hibakeresés

Tünet	Megoldás
A fényképezőgép azt követően sem működik, hogy a jelen egységet a fényképezőgéphez csatlakoztatta, az akkumulátor(oka)t behelyezte az egységbe, és a fényképezőgép áramellátásának POWER kapcsolóját ON (Be) helyzetbe állította.	• Ellenőrizze, hogy az egység rögzítőcsavarja megfelelően meg van-e húzva. • Ellenőrizze, hogy az akkumulátorok fel van(nak)-e töltve. • Az akkumulátorokat távolítsa el az akkumulátortálcáról, majd tegye vissza a tálcát. • A fényképezőgép POWER kapcsolóját állítsa OFF állásba, vegye ki az akkumulátorokat és a markolatot csatlakoztassa vissza a fényképezőgépre.
Nem működik a zár gombja vagy valamelyik másik működtetőgomb.	• Ellenőrizze, hogy a markolatvezérlés LOCK kapcsolója nincs LOCK állásban. • Az akkumulátorokat távolítsa el az akkumulátortálcáról, majd tegye vissza a tálcát. • A fényképezőgép POWER kapcsolóját állítsa OFF állásba, vegye ki az akkumulátorokat és a markolatot csatlakoztassa vissza a fényképezőgépre.
Csak „Nem kompatibilis akku. Használjon alkalmas típust.” kijelzés jelenik meg akkor is, ha eredeti Sony akkumulátorokat használ.	• Az akkumulátorokat távolítsa el az akkumulátortálcáról, majd tegye vissza a tálcát. • A fényképezőgép POWER kapcsolóját állítsa OFF állásba, vegye ki az akkumulátorokat és a markolatot csatlakoztassa vissza a fényképezőgépre.

Műszaki adatok

Akkumulátor	NP-FZ100 7,2 V DC
Méretek (kb.)	126,9 mm × 107,9 mm × 61,8 mm (sz/ma/mé)
Tömeg	Kb. 272 g (akkumulátortálcával, akkumulátorok nélkül)
Uzemhőmerseklet	0 °C – 40 °C
Tárolási hőmérséklet	-20 °C – +60 °C
A csomag tartalma	Függőleges markolat (1), nyomtatott dokumentáció

A forma és a műszaki adatok előzetes bejelentés nélkül megváltozhatnak.

A α a Sony Corporation védjegye.